Lámparas ultrarresistentes / Double Flash Beacon

Doble flash BM 24VDC RD

Nº de artículo:	839.152.55

DATOS MECÁNICOS	
Altura	189 mm
Diámetro	153 mm
Materiales	Aluminio PC
Color de las calotas	Rojo
Color de la carcasa	Negro
Clase de protección	IP66 IP67
Conexión	Terminal de tornillo de fijaci
Sec. transversal máx. d trenz	2,50 mm² / 14 AWG
Introducción del cable	Unión roscada de cables
Introducción del cable(mínim	d = 6 mm
Introducción del cable(máxim	d = 13 mm
Brida antitracción	Presente (conforme a VDE)
Tipo de sujeción	Montaje en el suelo
Temperatura ambiental mínima	-30°C
Temperatura ambiental máxima	+50°C
Peso con embalaje	1600 g
Peso del producto	1302 g

DATOS ELÉCTRICOS	
Tensión de servicio	24V
Tensión de funcionamiento tip	DC
Tolerancia de tensión	+/- 10%
Tensión de servicio nominal	24 VDC
Corriente nominal	800 mA
Corriente de entrada nominal	2.000 mA
Grado de protección	Clase de protección 1
Grado de polución	3

DATOS ÓPTICOS	
Fuente de luz	De xenón
Color de la luz	Rojo
Imagen de señal óptica	Flash doble
Frecuencia del flash	1 Hz
Rendimiento del flash	15 J
Vida útil óptica	mín. 4 millones de destellos

DATOS DE APROBACIÓN	
Conforme a CE	Sí

! Para obtener información adicional sobre la instalación y el montaje, consulte la guía del usuario adecuada en www.werma.com. Esta copia impresa es solo para información y está sujeta a modificaciones.

Lámparas ultrarresistentes / Double Flash Beacon

Doble flash BM 24VDC RD

Conforme a directriz RoHS	Sí
WEEE	Sí
Conforme a directriz ATEX	No
Conforme a CCC	No
Conforme a UL	No
Conforme a FCC	No
Conforme a IC	No
Certificado EAC presente	Sí
Conforme a UKCA (Importador)	Sí (WERMA (UK) Ltd.)
Conforme a AS-I	No
Aprobación de la OACI	No
Conforme a DNV	No
Conforme a directriz RoHS CN	No
Conforme con VdS	No

DIBUJO

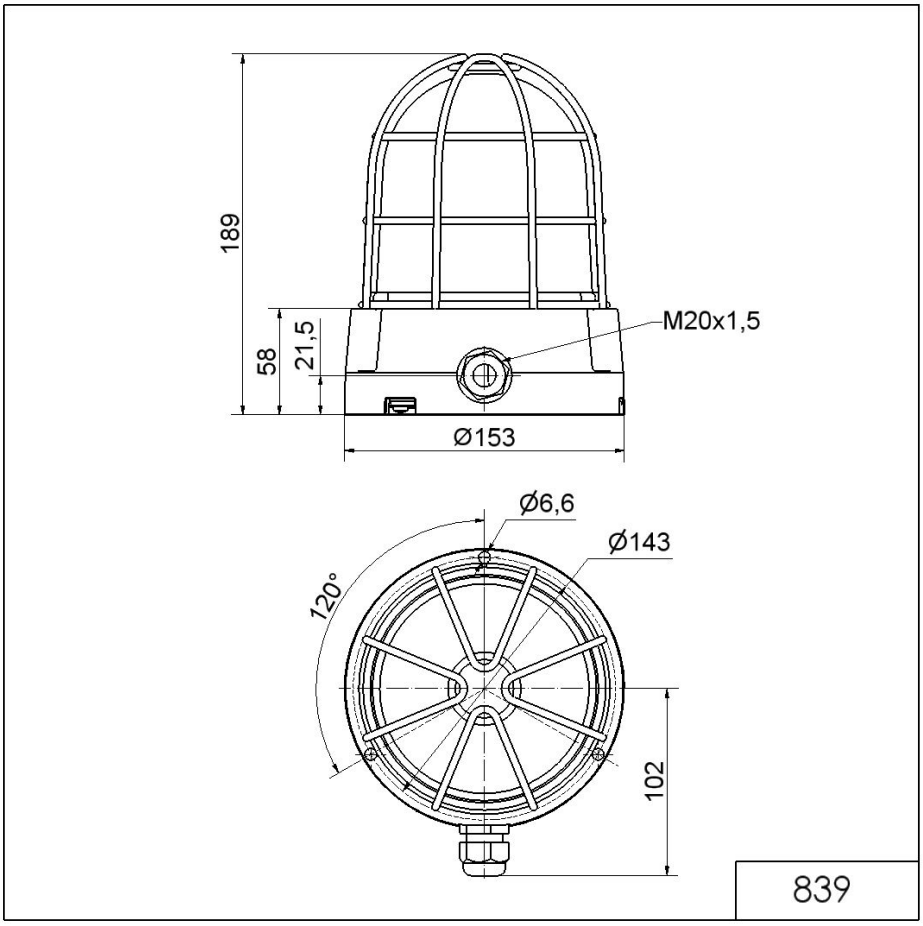

! Para obtener información adicional sobre la instalación y el montaje, consulte la guía del usuario adecuada en www.werma.com. Esta copia impresa es solo para información y está sujeta a modificaciones.