Lampade Heavy Duty / Double Flash Beacon

Fanale a doppia interm. BM 24VDC RD

Codice articolo:	839.152.55

DATI MECCANICI	
Altezza	189 mm
Diametro	153 mm
Materiali	Alluminio PC
Colore calotta	Rosso
Colore cassa	Nero
Catgoria di protezione	IP66 IP67
Collegamento	Morsetto a vite
Sezione del cavetto max.	2,50 mm² / 14AWG
Punto di inserimento dei cavi	Pressacavi
Cablaggio minimo	d = 6 mm
Cablaggio massimo	d = 13 mm
Scarico trazione	Presente (conf alla norma VDE)
Tipo di fissaggio	Montaggio in piano
Temperatura operativa minima	-30°C
Temperatura operativa massima	+50°C
Peso con imballaggio	1600 g
Peso del prodotto	1302 g

DATI ELETTRICI	
Tensione d'esercizio	24V
Tipo di tensione d'esercizio	DC
Tolleranza di tensione	+/- 10%
Tensione nominale di esercizio	24 VDC
Corrente nominale di esercizio	800 mA
Corrente di spunto nominale	2.000 mA
Classe di protezione	Classe di protezione 1
Grado di inquinamento	3

DATI OTTICI	
Sorgente luminosa	Xeno
Colore della luce	Rosso
Immagine ottica del segnale	Doppio lampeggio
Frequenza lampeggiatore	1 Hz
Potenza lampeggiatore	15 J
Durata ottica	min. 4 milioni di lampi

DATI DI APPROVAZIONE	
Conforme a CE	Sì

! Per ulteriori informazioni sull'installazione e il montaggio, fare riferimento alla guida utente appropriata su www.werma.com. Questa copia stampata è a solo scopo informativo ed è soggetta a modifiche.

Lampade Heavy Duty / Double Flash Beacon

Fanale a doppia interm. BM 24VDC RD

Conforme alla direttiva RoHS	Sì
WEEE	Sì
Conforme alla direttiva ATEX	No
Conforme a CCC	No
Conforme a UL	No
Conforme a FCC	No
Conforme a IC	No
Certificato EAC disponibile	Sì
Conforme a UKCA (Importatore)	Sì (WERMA (UK) Ltd.)
Conforme ad AS-I	No
Approvazione ICAO	No
Conforme a DNV	No
Conforme alla norma comunitari	No
Conforme con VdS	No

DISEGNO

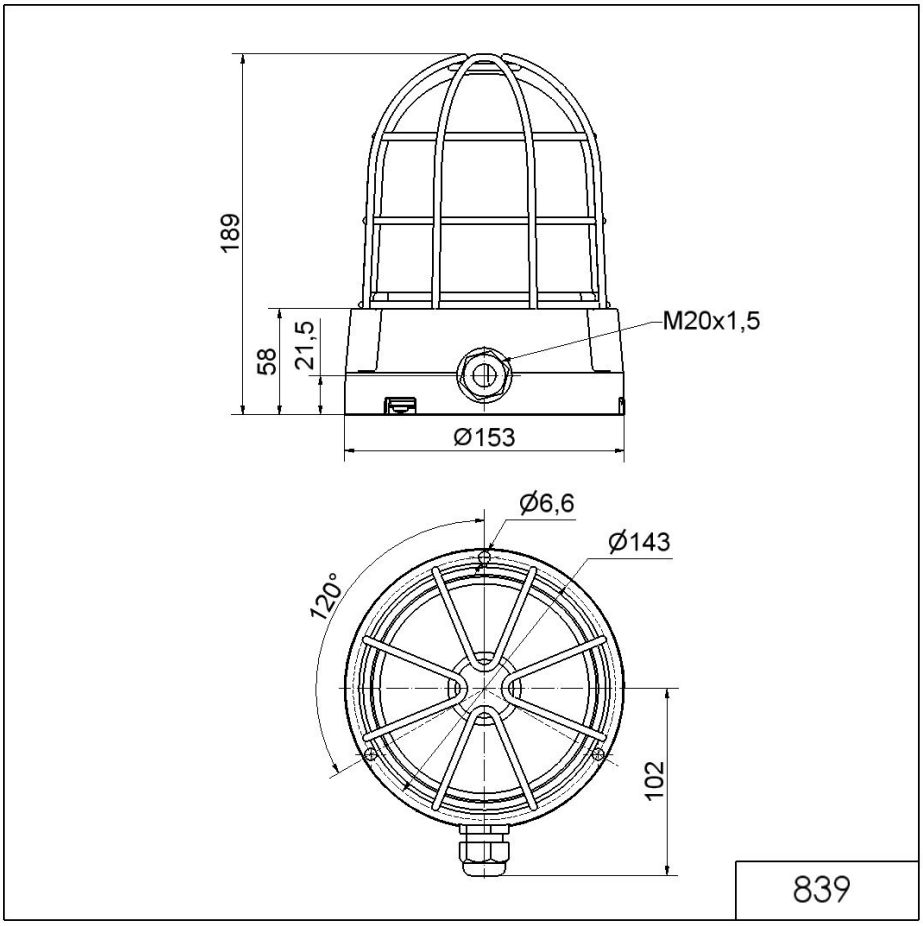

! Per ulteriori informazioni sull'installazione e il montaggio, fare riferimento alla guida utente appropriata su www.werma.com. Questa copia stampata è a solo scopo informativo ed è soggetta a modifiche.