Permanent Light 895 / LED Bulb

Lampada a LED E27 115VAC RD

Codice articolo:	**956.120.67**

DATI MECCANICI	
Altezza	65 mm
Diametro	45 mm
Peso con imballaggio	36 g
Peso del prodotto	28 g

DATI ELETTRICI	
Tensione d'esercizio	115V
Tipo di tensione d'esercizio	AC
Frequenza di tensione d'eser	60Hz
Tolleranza di tensione	+/- 10%
Tensione nominale di esercizio	115 VAC
Corrente nominale di esercizio	30 mA

DATI OTTICI	
Sorgente luminosa	LED
Colore della luce	Rosso
Durata ottica	max. 100.000 h
Attacco lampada/portalampada	E27

DATI DI APPROVAZIONE	
Conforme a CE	Sì
Conforme alla direttiva RoHS	Sì
WEEE	No
Conforme alla direttiva RED	No
Conforme alla direttiva ATEX	No
Conforme a CCC	No
Conforme a FCC	No
Conforme a IC	No
Certificato EAC disponibile	No
Conforme ad AS-I	No
Approvazione ICAO	No
Conforme a DNV	No
Conforme alla norma comunitari	No

! Per ulteriori informazioni sull'installazione e il montaggio, fare riferimento alla guida utente appropriata su www.werma.com.
Questa copia stampata è a solo scopo informativo ed è soggetta a modifiche.

Permanent Light 895 / LED Bulb

Lampada a LED E27 115VAC RD

DISEGNO

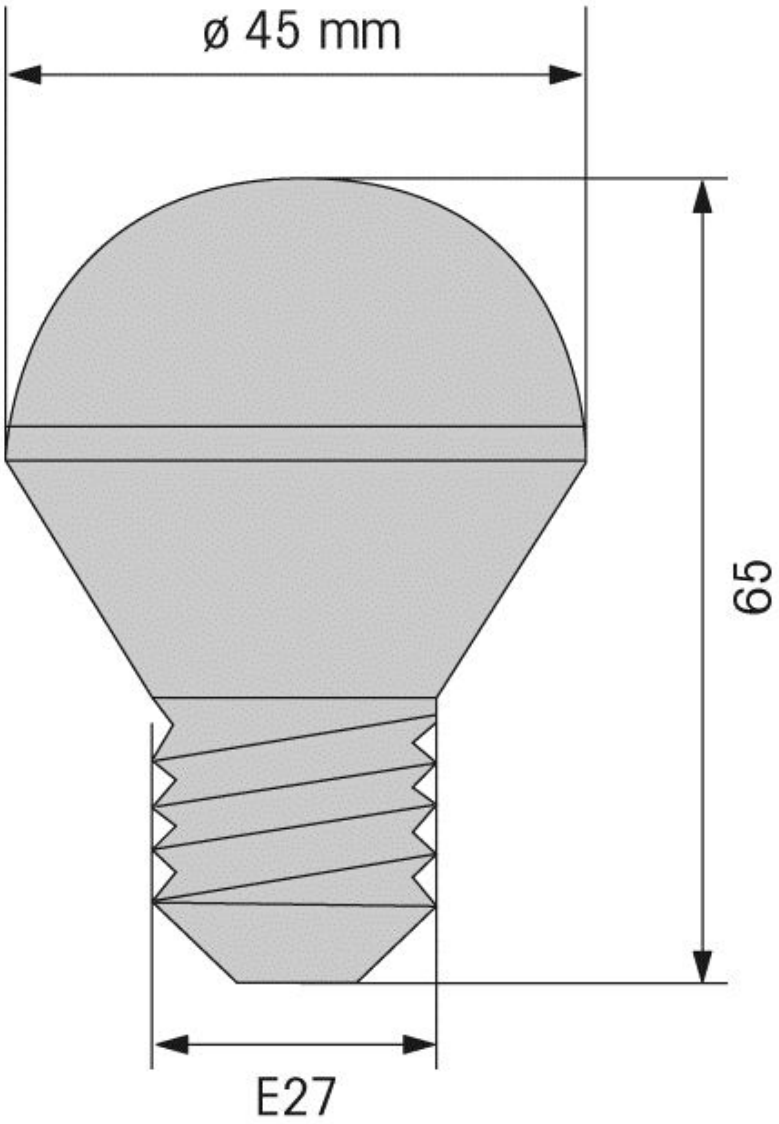

! Per ulteriori informazioni sull'installazione e il montaggio, fare riferimento alla guida utente appropriata su www.werma.com. Questa copia stampata è a solo scopo informativo ed è soggetta a modifiche.