Segnalatori luminosi di emergenza / Monitored LED Permanent Beacon 829

Fanale monitor. LED a luce perm. BM 24VD

Codice articolo:	829.470.55

DATI MECCANICI	
Altezza	137 mm
Diametro	98 mm
Materiali	PC PC/ABS
Colore calotta	Trasparente
Colore cassa	Nero
Catgoria di protezione	IP65
Collegamento	Morsetto a vite
Sezione del cavetto min.	0,50 mm² / 20AWG
Sezione del cavetto max.	1,50 mm² / 16AWG
Punto di inserimento dei cavi	Nipplo a pressione in gomma
Cablaggio minimo	d = 5 mm
Cablaggio massimo	d = 7 mm
Tipo di fissaggio	Montaggio a parete Montaggio in piano Montaggio su prolunga
Temperatura operativa minima	0°C
Temperatura operativa massima	+50°C
Peso con imballaggio	261 g
Peso del prodotto	218 g

DATI ELETTRICI	
Tensione d'esercizio	24V
Tipo di tensione d'esercizio	DC
Tolleranza di tensione	+/- 10%
Tensione nominale di esercizio	24 VDC
Corrente nominale di esercizio	150 mA
Corrente di spunto nominale	500 mA
Classe di protezione	Classe di protezione 2
Grado di inquinamento	3

DATI OTTICI	
Sorgente luminosa	LED
Colore della luce	Bianco
Immagine ottica del segnale	Durata
Durata ottica	max. 50.000 h

DATI DI APPROVAZIONE	
Conforme a CE	Sì
Conforme alla direttiva RoHS	Sì

! Per ulteriori informazioni sull'installazione e il montaggio, fare riferimento alla guida utente appropriata su www.werma.com. Questa copia stampata è a solo scopo informativo ed è soggetta a modifiche.

Segnalatori luminosi di emergenza / Monitored LED Permanent Beacon 829

Fanale monitor. LED a luce perm. BM 24VD

WEEE	Sì
Conforme alla direttiva ATEX	No
Conforme a CCC	No
Conforme a UL	cULus
UL Type Rating	Tipo 12
Conforme a FCC	No
Conforme a IC	No
Certificato EAC disponibile	Sì
Conforme a UKCA (Importatore)	Sì (WERMA (UK) Ltd.)
Conforme ad AS-I	No
Approvazione ICAO	No
Conforme a DNV	No
Conforme alla norma comunitari	No
Conforme con VdS	No

DISEGNO

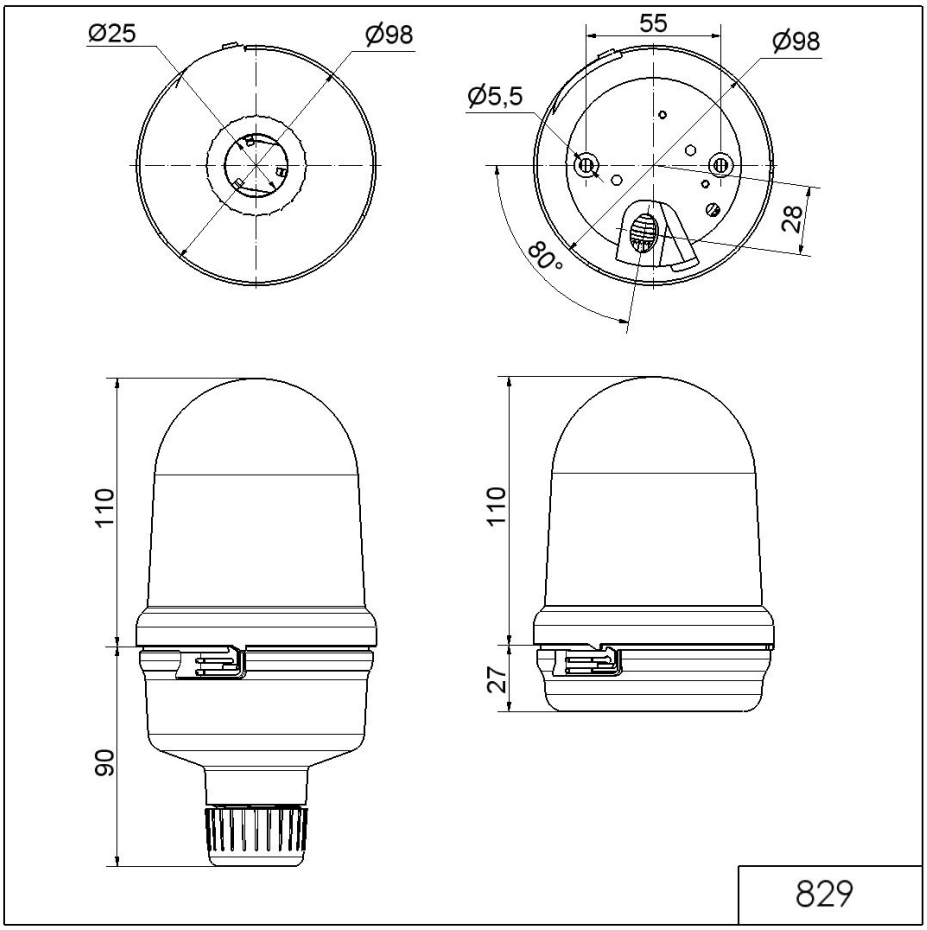

! Per ulteriori informazioni sull'installazione e il montaggio, fare riferimento alla guida utente appropriata su www.werma.com. Questa copia stampata è a solo scopo informativo ed è soggetta a modifiche.