LED-Hindernisfeuer / LED-Hindernisfeuer 281

LED-Hindernisfeuer BM 12-50VDC RD

Art.Nr.:	281.410.55

MECHANISCHE DATEN	
Höhe	205 mm
Durchmesser	165 mm
Materialien	Aluminium Glas
Kalottenfarbe	Klar
Gehäusefarbe	Rot Schwarz
Schutzart	IP66 IP68
Anschluss	Schraubklemme
Litzenquerschnitt maximal	1,50mm² / 16AWG
Kabeleinführung	Kabelverschraubung
Kabeleinführung minimal	d = 9 mm
Zugentlastung	Vorhanden (VDE-Konform)
Befestigungsart	Bodenmontage
Betriebstemperatur minimal	-30°C
Betriebstemperatur maximal	+50°C
Gewicht mit Verpackung	2229 g
Produktgewicht	1997 g

ELEKTRISCHE DATEN	
Betriebsspannung	12-50V
Betriebsspannungsart	DC
Betriebsspannungstoleranz	+/- 0%
Bemessungsbetriebsspannung	24 VDC
Bemessungsbetriebsstrom	500 mA
Bemessungseinschaltstrom	2.000 mA
Schutzklasse	Schutzklasse 1
Verschmutzungsgrad	3

OPTISCHE DATEN	
Lichtquelle	LED
Leuchtfarbe	Rot
Optisches Signalbild	Dauer
Leuchtstärke	>10cd
Lebensdauer optisch	max. 50.000 h

ZULASSUNGSDATEN	
Konform mit CE	Ja
Konform mit RoHS-Richtlinie	Ja

! Zusätzliche Informationen zur Installation und Montage finden Sie in der entsprechenden Bedienungsanleitung unter www.werma.com. Ausdruck ist nur zur Information und wird bei Änderung nicht berücksichtigt.

LED-Hindernisfeuer / LED-Hindernisfeuer 281

LED-Hindernisfeuer BM 12-50VDC RD

WEEE	Ja
Konform mit ATEX-Richtlinie	Nein
Konform mit CCC	Nein
Konform mit UL	Nein
Konform mit FCC	Nein
Konform mit IC	Nein
EAC Zertifikat vorhanden	Ja
Konform mit UKCA (Importeur)	Ja (WERMA (UK) Ltd.)
Konform mit CMIM	Nein
Konform mit AS-I	Nein
ICAO Zulassung	Ja (Low Intensity Type A)
Konform mit DNV	Nein
Konform mit RoHS CN	Nein
Konform mit VdS	Nein

MASSZEICHNUNG

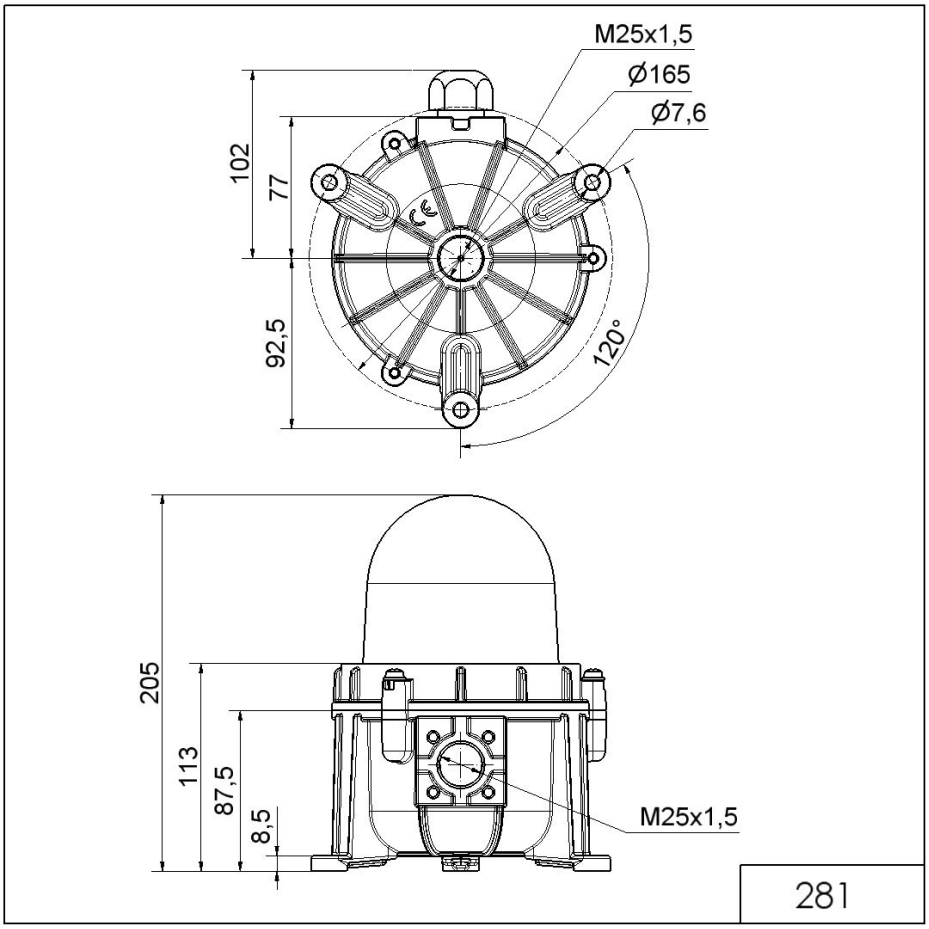

! Zusätzliche Informationen zur Installation und Montage finden Sie in der entsprechenden Bedienungsanleitung unter www.werma.com. Ausdruck ist nur zur Information und wird bei Änderung nicht berücksichtigt.