LED Light / LED Traffic Light 890 / Accessoires

Avertisseurs vocaux enregistrables WM 24

N° de l'article:	190.020.55

DONNÉES MÉCANIQUES	
Largeur	127 mm
Hauteur	169 mm
Diamètre	150 mm
Matériaux	PC/ABS
Couleur du boîtier	Gris
Indice de protection	IP65
Raccordement	Borne à vis
Section des torons maximale	1,50mm² / 16AWG
Arrivée des câbles	Raccord à pincement en caoutc Vissage pour câble
Arrivée minimale des câbles	d = 6 mm
Arrivée maximale des câbles	d = 12 mm
Décharge de traction	Présent (conforme à VDE)
Type de fixation	Montage mural
Température minimum de servic	-20°C
Température maximum de servic	+55°C
Poids avec emballage	979 g
Poids du produit	909 g

DONNÉES ÉLECTRIQUES	
Alimentation de fonctionnement	24V
Type de tension de service	DC
Tolérance de tension	+/- 10%
Alimentation nominale	24 VDC
Courant nominal de service	1500 mA
Courant d'appel nominal	6 A
Classe de protection	Classe de protection 2
Degré de pollution	3

DONNÉES OPTIQUES	
Durée de vie optique	min. 5 000 h

DONNÉES ACOUSTIQUES	
Volume (max) à 1m	110,0 dB (A)
Durée de vie acoustique	min. 5 000 h

DONNÉES D'APPROBATION	
Conformité CE	Oui
Conforme avec Directive RoHS	Oui
WEEE	Oui

! Pour plus d'informations sur l'installation et le montage, reportez-vous au guide d'utilisation approprié sur www.werma.com.
Cette copie imprimée est pour information seulement et est sujette à modification.

LED Light / LED Traffic Light 890 / Accessoires

Avertisseurs vocaux enregistrables WM 24

Conformité Directive ATEX	Non
Conformité CCC	Non
Conformité UL	Non
Conformité FCC	Non
Conformité IC	Non
Certificat EAC disponible	Oui
Conformité UKCA (Importateur)	Oui (WERMA (UK) Ltd.)
Conformité CMIM	Non
Conformité AS-I	Non
Approbation de l'OACI	Non
Conformité DNV	Non
Conformité RoHS CN	Non
Conformité à VdS	Non

DESSIN

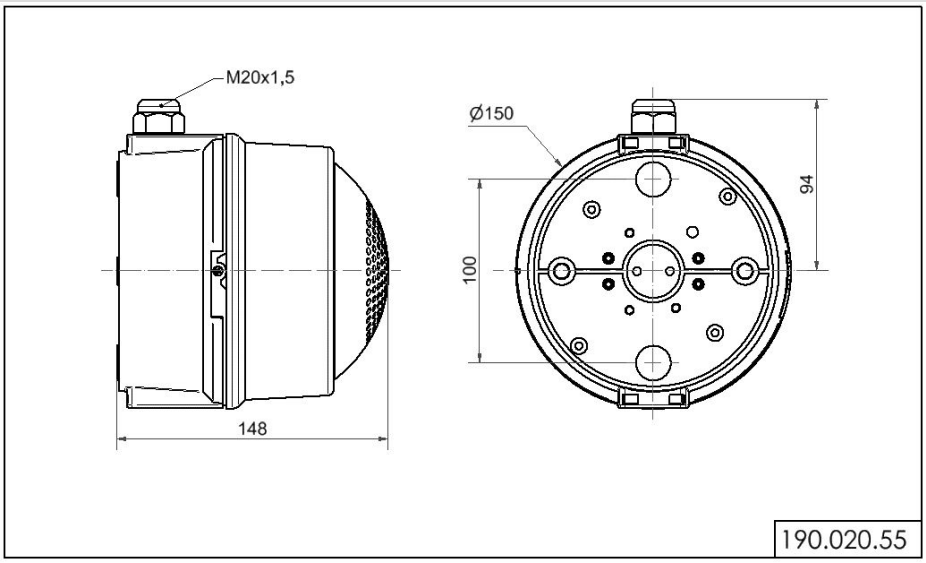

! Pour plus d'informations sur l'installation et le montage, reportez-vous au guide d'utilisation approprié sur www.werma.com.
Cette copie imprimée est pour information seulement et est sujette à modification.