Columnas de señalización modulares / KombiSIGN 72

# KS72 Classic RM 24VAC/DC GN/YE/RD

| | |
|---|---|
| **Nº de artículo:** | **649.000.02** |
| **Serie:** | **KombiSIGN 72** |

| **DATOS MECÁNICOS** | |
|---|---|
| Altura | 212 mm |
| Diámetro | 70 mm |
| Materiales | PA-GF<br>PC |
| Color de las calotas | Amarillo<br>Rojo<br>Verde |
| Color de la carcasa | Negro |
| Clase de protección | IP65 |
| Conexión | Terminal de equilibrador elás |
| Sec. transversal min. d trenza | 0,25 mm² / 24 AWG |
| Sec. transversal máx. d trenz | 1,50 mm² / 16 AWG |
| Introducción del cable | Orificio de paso |
| Introducción del cable(máxim | d = 11 mm |
| Brida antitracción | No presente |
| Tipo de sujeción | Montaje en el suelo |
| Temperatura ambiental mínima | -20°C |
| Temperatura ambiental máxima | +50°C |
| Peso con embalaje | 398 g |
| Peso del producto | 353 g |

| **DATOS ELÉCTRICOS** | |
|---|---|
| Tensión de servicio | 24V |
| Tensión de funcionamiento tip | AC/DC |
| Tensión de funcionamiento fre | 50Hz |
| Tolerancia de tensión | +/- 10% |
| Tensión de servicio nominal | 24 VDC |
| Corriente nominal | 240 mA |
| Corriente de entrada nominal | <500mA |
| Grado de protección | Clase de protección 2 |
| Grado de polución | 3 |

| **DATOS ÓPTICOS** | |
|---|---|
| Fuente de luz | LED |
| Color de la luz | Amarillo<br>Rojo<br>Verde |
| Imagen de señal óptica | Permanente |
| Frecuencia de parpadeo | 1 Hz |
| Vida útil óptica | máx. 50000 h |

! Para obtener información adicional sobre la instalación y el montaje, consulte la guía del usuario adecuada en www.werma.com. Esta copia impresa es solo para información y está sujeta a modificaciones.

Columnas de señalización modulares / KombiSIGN 72

# KS72 Classic RM 24VAC/DC GN/YE/RD

| DATOS DE APROBACIÓN | |
|---|---|
| Conforme a CE | Sí (a través de componentes) |
| Conforme a directriz RoHS | Cubre las reglas de sustancias |
| WEEE | Sí |
| Conforme a directriz ATEX | No |
| Conforme a CCC | No |
| Conforme a UL | No |
| Conforme a FCC | No |
| Conforme a IC | No |
| Certificado EAC presente | Sí |
| Conforme a UKCA (Importador) | No |
| Conforme a CMIM | No |
| Conforme a AS-I | No |
| Aprobación de la OACI | No |
| Conforme a DNV | No |
| Conforme a directriz RoHS CN | No |
| Conforme con VdS | No |

! Para obtener información adicional sobre la instalación y el montaje, consulte la guía del usuario adecuada en www.werma.com. Esta copia impresa es solo para información y está sujeta a modificaciones.

Columnas de señalización modulares / KombiSIGN 72

# KS72 Classic RM 24VAC/DC GN/YE/RD

**DIBUJO**

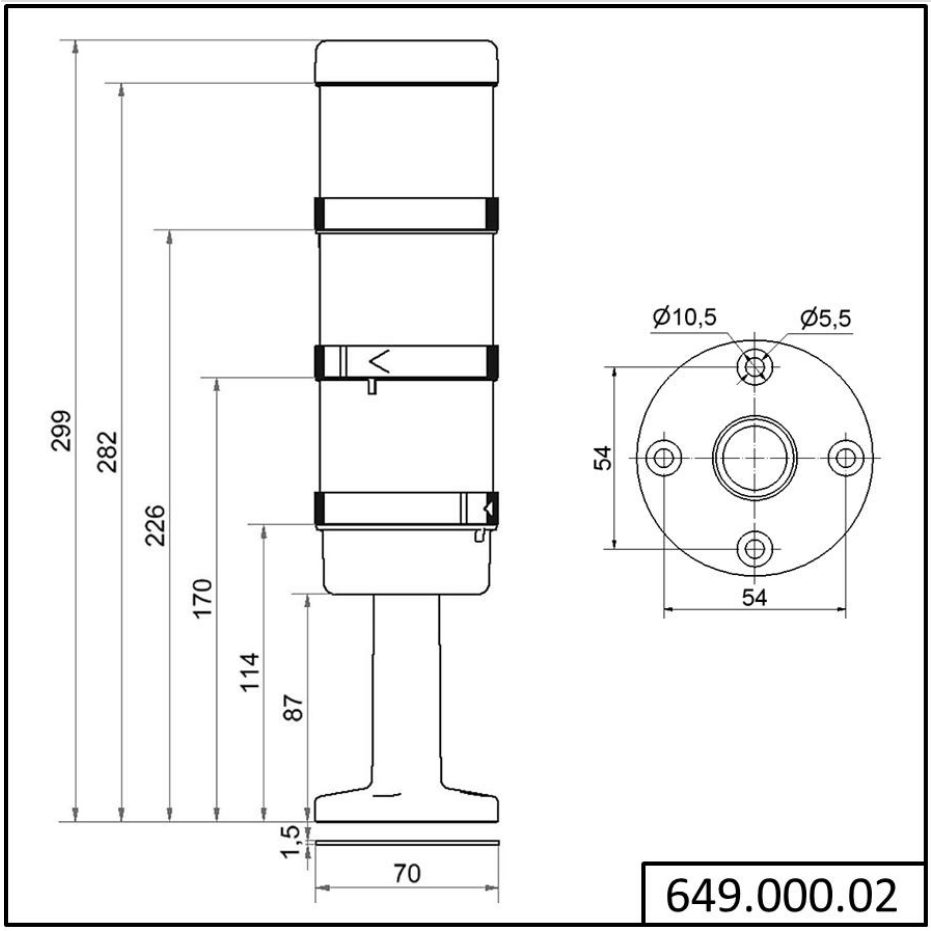


! Para obtener información adicional sobre la instalación y el montaje, consulte la guía del usuario adecuada en www.werma.com. Esta copia impresa es solo para información y está sujeta a modificaciones.