Columnas de señalización modulares / KombiSIGN 72

KS72 Design BWM 24VAC/DC GN/YE/RD

Nº de artículo:	**649.001.01**
Serie:	**KombiSIGN 72**

DATOS MECÁNICOS	
Altura	212 mm
Diámetro	70 mm
Materiales	PA-GF PC
Color de las calotas	Transparente
Color de la carcasa	Plateado
Clase de protección	IP65
Conexión	Terminal de equilibrador elás
Sec. transversal min. d trenza	0,25 mm² / 24 AWG
Sec. transversal máx. d trenz	1,50 mm² / 16 AWG
Introducción del cable	Orificio de paso
Introducción del cable(máxim	d = 11 mm
Brida antitracción	No presente
Tipo de sujeción	Montaje en el suelo Montaje mural
Temperatura ambiental mínima	-20°C
Temperatura ambiental máxima	+50°C
Peso con embalaje	371 g
Peso del producto	314 g

DATOS ELÉCTRICOS	
Tensión de servicio	24V
Tensión de funcionamiento tip	AC/DC
Tensión de funcionamiento fre	50Hz
Tolerancia de tensión	+/- 10%
Tensión de servicio nominal	24 VDC
Corriente nominal	240 mA
Corriente de entrada nominal	<500mA
Grado de protección	Clase de protección 3
Grado de polución	3

DATOS ÓPTICOS	
Fuente de luz	LED
Color de la luz	Amarillo Rojo Verde
Imagen de señal óptica	Permanente
Frecuencia de parpadeo	1 Hz
Vida útil óptica	máx. 50000 h

! Para obtener información adicional sobre la instalación y el montaje, consulte la guía del usuario adecuada en www.werma.com. Esta copia impresa es solo para información y está sujeta a modificaciones.

Columnas de señalización modulares / KombiSIGN 72

KS72 Design BWM 24VAC/DC GN/YE/RD

DATOS DE APROBACIÓN	
Conforme a CE	Sí (a través de componentes)
Conforme a directriz RoHS	Cubre las reglas de sustancias
WEEE	Sí
Conforme a directriz ATEX	No
Conforme a CCC	No
Conforme a UL	No
Conforme a FCC	No
Conforme a IC	No
Certificado EAC presente	Sí
Conforme a UKCA (Importador)	No
Conforme a CMIM	No
Conforme a AS-I	No
Aprobación de la OACI	No
Conforme a DNV	No
Conforme a directriz RoHS CN	No
Conforme con VdS	No

! Para obtener información adicional sobre la instalación y el montaje, consulte la guía del usuario adecuada en www.werma.com. Esta copia impresa es solo para información y está sujeta a modificaciones.

Columnas de señalización modulares / KombiSIGN 72

KS72 Design BWM 24VAC/DC GN/YE/RD

DIBUJO

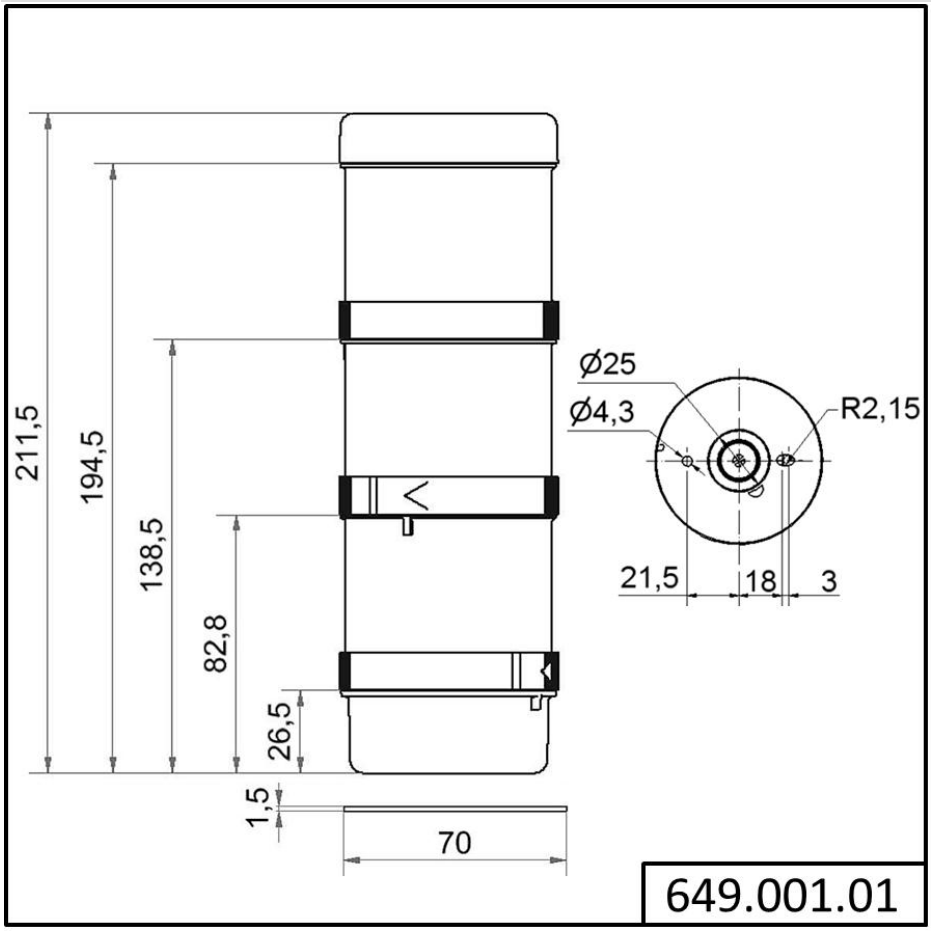

! Para obtener información adicional sobre la instalación y el montaje, consulte la guía del usuario adecuada en www.werma.com. Esta copia impresa es solo para información y está sujeta a modificaciones.