KombiSIGN 50 / Accessories

Scatola di collegamento base magnetica

Codice articolo:	975.840.04

DATI MECCANICI	
Lunghezza	91 mm
Larghezza	70 mm
Altezza	46 mm
Diametro	70 mm
Materiali	PA-GF
Colore cassa	Nero
Catgoria di protezione	IP54
Punto di inserimento dei cavi	Pressacavi
Cablaggio minimo	d = 5 mm
Cablaggio massimo	d = 10 mm
Peso con imballaggio	292 g
Peso del prodotto	292 g

DATI DI APPROVAZIONE	
Conforme a CE	No
Conforme alla direttiva RoHS	Conforme limitazione sostanze
WEEE	No
Conforme alla direttiva ATEX	No
Conforme a CCC	No
Conforme a UL	No
Conforme a FCC	No
Conforme a IC	No
Certificato EAC disponibile	No
Conforme a UKCA (Importatore)	No
Conforme ad AS-I	No
Approvazione ICAO	No
Conforme a DNV	No
Conforme alla norma comunitari	No

! Per ulteriori informazioni sull'installazione e il montaggio, fare riferimento alla guida utente appropriata su www.werma.com. Questa copia stampata è a solo scopo informativo ed è soggetta a modifiche.

KombiSIGN 50 / Accessories

Scatola di collegamento base magnetica

DISEGNO

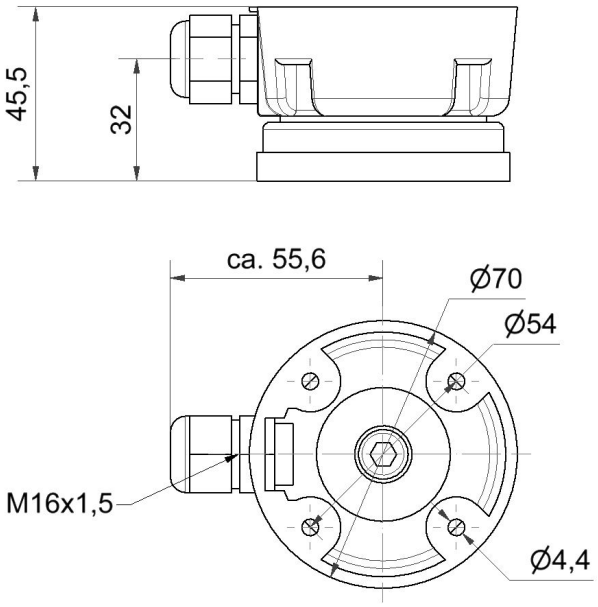

! Per ulteriori informazioni sull'installazione e il montaggio, fare riferimento alla guida utente appropriata su www.werma.com.
Questa copia stampata è a solo scopo informativo ed è soggetta a modifiche.