LED-Dauerleuchte 280 / Zubehör

Drahtschutzkorb SR

Art.Nr.:	975.883.08

MECHANISCHE DATEN	
Höhe	242 mm
Durchmesser	185 mm
Gehäusefarbe	Silber
Gewicht mit Verpackung	448 g
Produktgewicht	448 g

ZULASSUNGSDATEN	
Konform mit RoHS-Richtlinie	erfüllt Stoffbeschränkungen
WEEE	Nein
Konform mit ATEX-Richtlinie	Nein
Konform mit CCC	Nein
Konform mit UL	Nein
Konform mit FCC	Nein
Konform mit IC	Nein
EAC Zertifikat vorhanden	Nein
Konform mit AS-I	Nein
ICAO Zulassung	Nein
Konform mit DNV	Nein
Konform mit RoHS CN	Nein

! Zusätzliche Informationen zur Installation und Montage finden Sie in der entsprechenden Bedienungsanleitung unter www.werma.com. Ausdruck ist nur zur Information und wird bei Änderung nicht berücksichtigt.

LED-Dauerleuchte 280 / Zubehör

Drahtschutzkorb SR

MASSZEICHNUNG

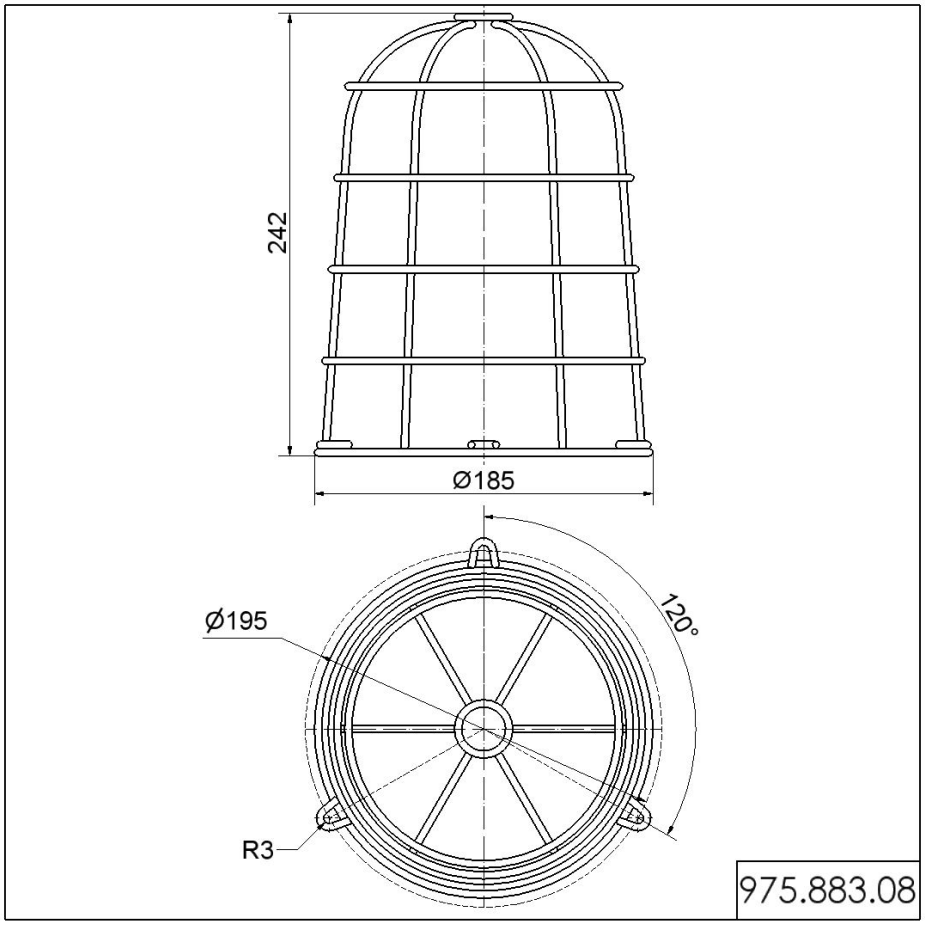

! Zusätzliche Informationen zur Installation und Montage finden Sie in der entsprechenden Bedienungsanleitung unter www.werma.com. Ausdruck ist nur zur Information und wird bei Änderung nicht berücksichtigt.