Dauerleuchte 895 / LED-Lampen

LED-Lampe E27 115VAC RD

Art.Nr.:	956.120.67

MECHANISCHE DATEN	
Höhe	65 mm
Durchmesser	45 mm
Gewicht mit Verpackung	36 g
Produktgewicht	28 g

ELEKTRISCHE DATEN	
Betriebsspannung	115V
Betriebsspannungsart	AC
Betriebsspannungsfrequenz	60Hz
Betriebsspannungstoleranz	+/- 10%
Bemessungsbetriebsspannung	115 VAC
Bemessungsbetriebsstrom	30 mA

OPTISCHE DATEN	
Lichtquelle	LED
Leuchtfarbe	Rot
Lebensdauer optisch	max. 100.000 h
Leuchtmittel-Fassung/Sockel	E27

ZULASSUNGSDATEN	
Konform mit CE	Ja
Konform mit RoHS-Richtlinie	Ja
WEEE	Nein
Konform mit RED-Richtlinie	Nein
Konform mit ATEX-Richtlinie	Nein
Konform mit CCC	Nein
Konform mit FCC	Nein
Konform mit IC	Nein
EAC Zertifikat vorhanden	Nein
Konform mit AS-I	Nein
ICAO Zulassung	Nein
Konform mit DNV	Nein
Konform mit RoHS CN	Nein

! Zusätzliche Informationen zur Installation und Montage finden Sie in der entsprechenden Bedienungsanleitung unter www.werma.com. Ausdruck ist nur zur Information und wird bei Änderung nicht berücksichtigt.

Dauerleuchte 895 / LED-Lampen

LED-Lampe E27 115VAC RD

MASSZEICHNUNG

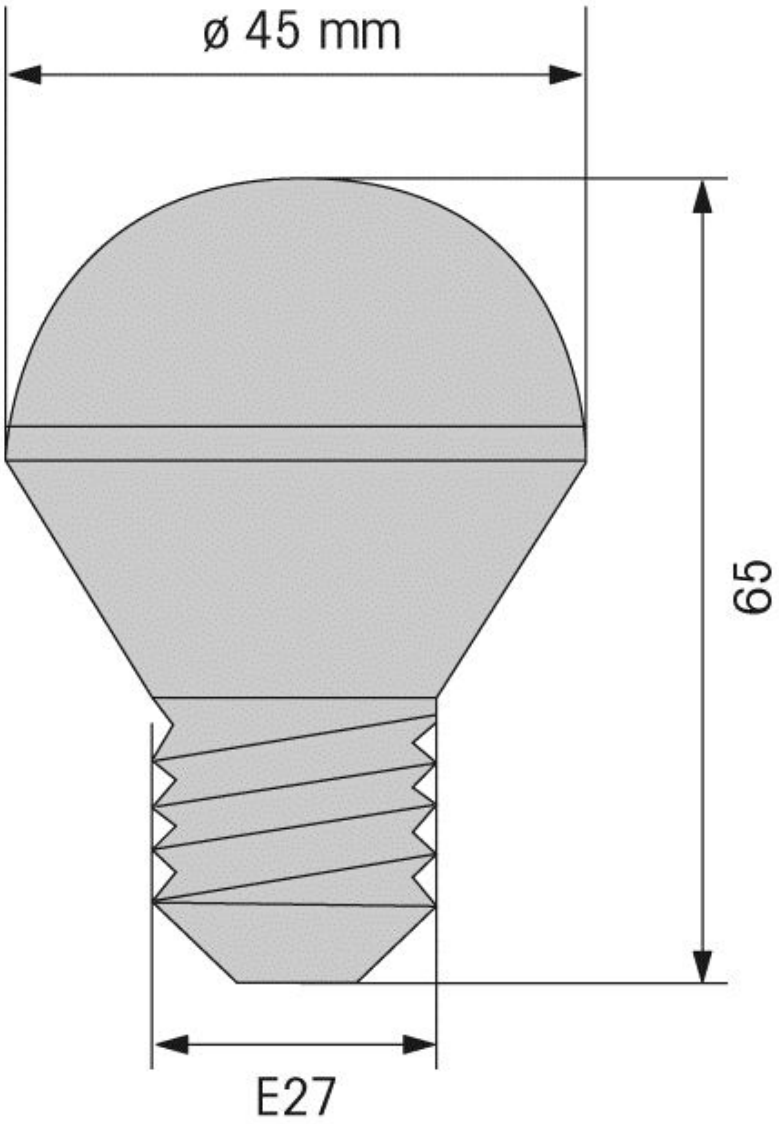

! Zusätzliche Informationen zur Installation und Montage finden Sie in der entsprechenden Bedienungsanleitung unter www.werma.com. Ausdruck ist nur zur Information und wird bei Änderung nicht berücksichtigt.