KombiSIGN 50 / Accessories

# Caja conexión introducción lateral cable

| Nº de artículo: | 975.840.01 |
|---|---|

| DATOS MECÁNICOS | |
|---|---|
| Altura | 29 mm |
| Diámetro | 70 mm |
| Materiales | PA-GF |
| Color de la carcasa | Negro |
| Clase de protección | IP54 |
| Introducción del cable | Unión roscada de cables |
| Introducción del cable(mínim | d = 5 mm |
| Introducción del cable(máxim | d = 10 mm |
| Peso con embalaje | 71 g |
| Peso del producto | 71 g |

| DATOS DE APROBACIÓN | |
|---|---|
| Conforme a CE | No |
| Conforme a directriz RoHS | Cubre las reglas de sustancias |
| WEEE | No |
| Conforme a directriz ATEX | No |
| Conforme a CCC | No |
| Conforme a UL | No |
| Conforme a FCC | No |
| Conforme a IC | No |
| Certificado EAC presente | No |
| Conforme a UKCA (Importador) | No |
| Conforme a AS-I | No |
| Aprobación de la OACI | No |
| Conforme a DNV | No |
| Conforme a directriz RoHS CN | No |

! Para obtener información adicional sobre la instalación y el montaje, consulte la guía del usuario adecuada en www.werma.com. Esta copia impresa es solo para información y está sujeta a modificaciones.

KombiSIGN 50 / Accessories

# Caja conexión introducción lateral cable

**DIBUJO**

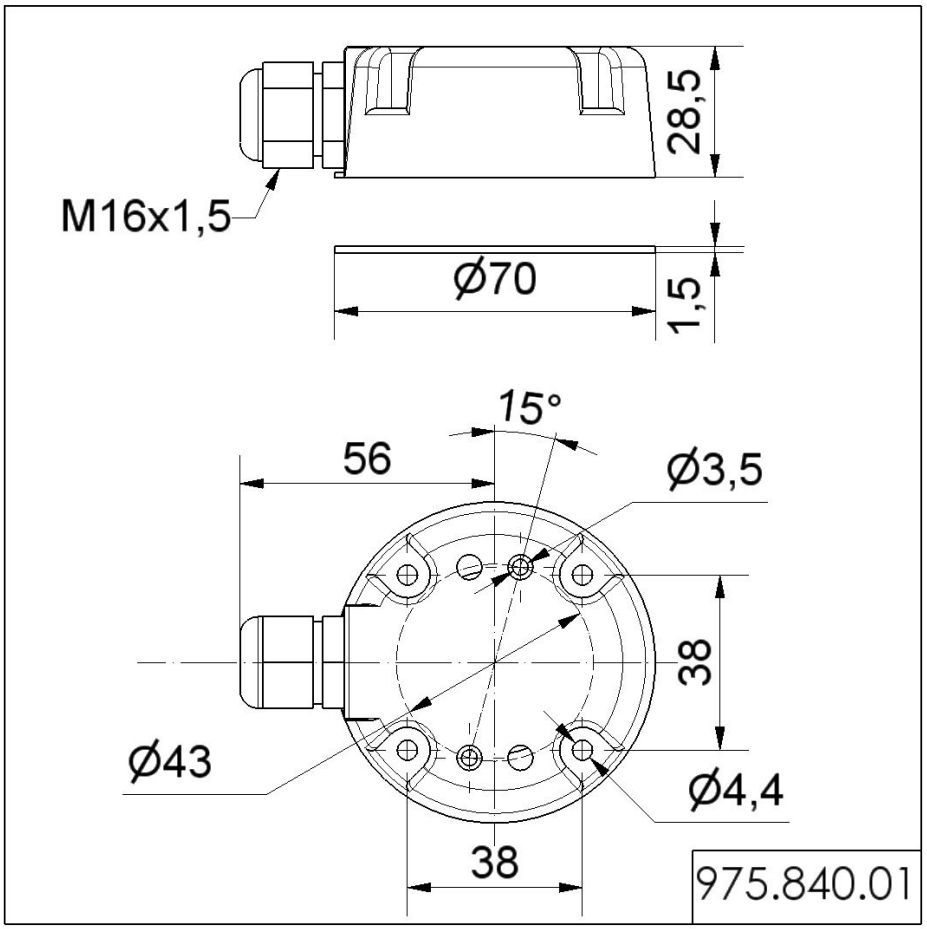


! Para obtener información adicional sobre la instalación y el montaje, consulte la guía del usuario adecuada en www.werma.com. Esta copia impresa es solo para información y está sujeta a modificaciones.