Bocinas y sirenas / Sirenas multitonales ultrarresistentes

Sirena multitonal WM 32 tonos 115-230VAC

Nº de artículo:	141.000.68

DATOS MECÁNICOS	
Longitud	132 mm
Anchura	165 mm
Altura	136 mm
Materiales	PC/ABS
Color de la carcasa	Rojo
Clase de protección	IP66
Conexión	Terminal de tornillo de fijaci
Sec. transversal máx. d trenz	2,50 mm² / 14 AWG
Introducción del cable	Unión roscada de cables
Introducción del cable(mínim	d = 8 mm
Introducción del cable(máxim	d = 12 mm
Brida antitracción	Presente (conforme a VDE)
Tipo de sujeción	Montaje mural
Temperatura ambiental mínima	-25°C
Temperatura ambiental máxima	+70°C
Peso con embalaje	667 g
Peso del producto	606 g

DATOS ELÉCTRICOS	
Tensión de servicio	115-230V
Tensión de funcionamiento tip	AC
Tensión de funcionamiento fre	50Hz a 230V 60Hz a 115V
Tolerancia de tensión	+/- 10%
Tensión de servicio nominal	230 VAC
Corriente nominal	22 mA
Grado de protección	Clase de protección 2
Grado de polución	3
Categoría de sobretensión	II
Tensión de aislamiento	Ui = 250V; Uimp = 2.500V

DATOS ÓPTICOS	
Vida útil óptica	mín. 5000 h

DATOS ACUSTICOS	
Vol. (máx.) 1 m distancia	110,0 dB (A)
Imagen de señal acústica	Tono múltiple
Número de tonos	32 tonos
Vida útil acústica	mín. 5000 h

! Para obtener información adicional sobre la instalación y el montaje, consulte la guía del usuario adecuada en www.werma.com. Esta copia impresa es solo para información y está sujeta a modificaciones.

Bocinas y sirenas / Sirenas multitonales ultrarresistentes

Sirena multitonal WM 32 tonos 115-230VAC

DATOS DE APROBACIÓN	
Conforme a CE	Sí
Conforme a directriz RoHS	Sí
WEEE	No
Conforme a directriz ATEX	No
Conforme a CCC	No
Conforme a UL	No
Conforme a FCC	No
Conforme a IC	No
Certificado EAC presente	Sí
Conforme a AS-I	No
Aprobación de la OACI	No
Conforme a DNV	No
Conforme a directriz RoHS CN	No
Conforme con VdS	No

! Para obtener información adicional sobre la instalación y el montaje, consulte la guía del usuario adecuada en www.werma.com. Esta copia impresa es solo para información y está sujeta a modificaciones.

Bocinas y sirenas / Sirenas multitonales ultrarresistentes

Sirena multitonal WM 32 tonos 115-230VAC

DIBUJO

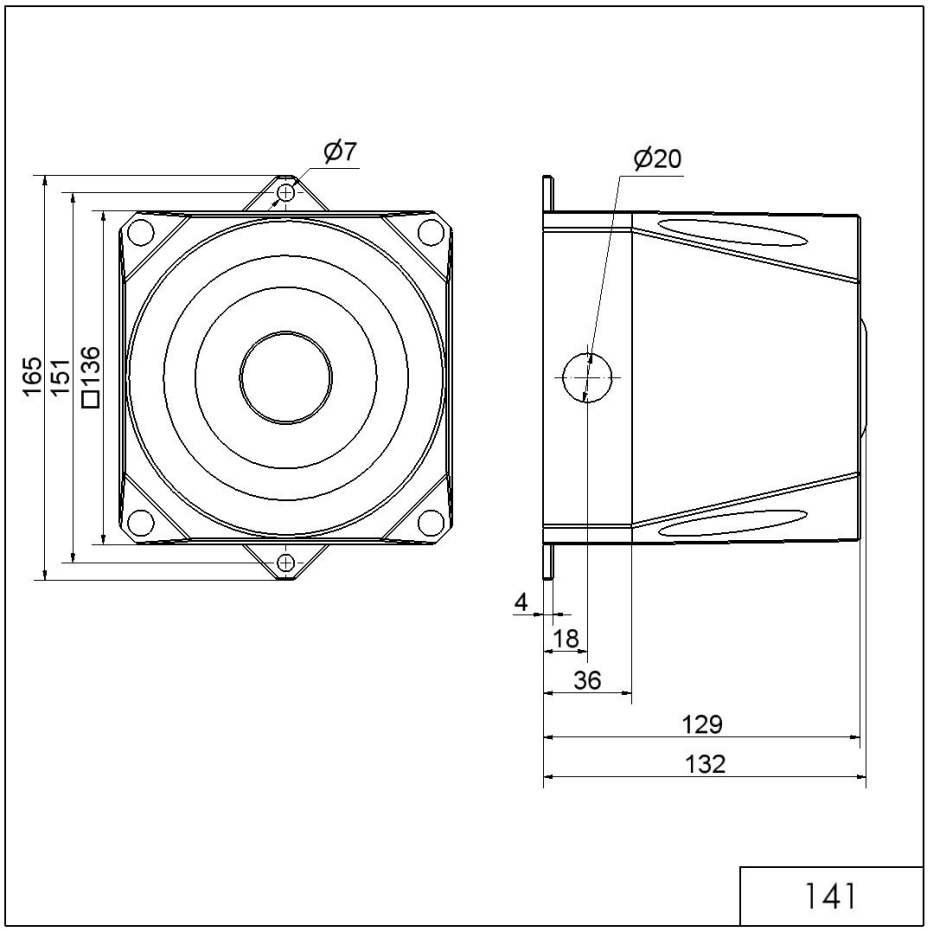

! Para obtener información adicional sobre la instalación y el montaje, consulte la guía del usuario adecuada en www.werma.com. Esta copia impresa es solo para información y está sujeta a modificaciones.