KombiSIGN 71 / AndonCONTROL 860

AndonCONTROL BWM 100-240VAC BK

Nº de artículo:	860.640.07

DATOS MECÁNICOS	
Altura	55 mm
Diámetro	136 mm
Materiales	PA-GF PC/ABS
Color de las calotas	Negro
Color de la carcasa	Negro
Clase de protección	IP20
Conexión	Versión especial
Longitud del cable	1800 mm
Brida antitracción	Protección extraíble
Tipo de sujeción	Montaje en el suelo Montaje mural
Temperatura ambiental mínima	0°C
Temperatura ambiental máxima	+40°C
Peso con embalaje	430 g
Peso del producto	380 g

DATOS ELÉCTRICOS	
Tensión de servicio	115-230V
Tensión de funcionamiento tip	AC
Tensión de funcionamiento fre	50Hz a 230V 60Hz a 115V
Tolerancia de tensión	+/- 10%
Tensión de servicio nominal	230 VAC
Corriente nominal	1 mA
Grado de protección	Clase de protección 2
Grado de polución	3
Categoría de sobretensión	II
Tensión de aislamiento	Ui = 250V; Uimp = 2.500V

DATOS DE APROBACIÓN	
Conforme a CE	Sí
Conforme a directriz RoHS	Sí
WEEE	Sí
Conforme a directriz ATEX	No
Conforme a CCC	No
Conforme a UL	No
Conforme a FCC	No
Conforme a IC	No

! Para obtener información adicional sobre la instalación y el montaje, consulte la guía del usuario adecuada en www.werma.com. Esta copia impresa es solo para información y está sujeta a modificaciones.

KombiSIGN 71 / AndonCONTROL 860

AndonCONTROL BWM 100-240VAC BK

Certificado EAC presente	Sí
Conforme a UKCA (Importador)	Sí (WERMA (UK) Ltd.)
Conforme a AS-I	No
Aprobación de la OACI	No
Conforme a DNV	No
Conforme a directriz RoHS CN	No
Conforme con VdS	No

DIBUJO

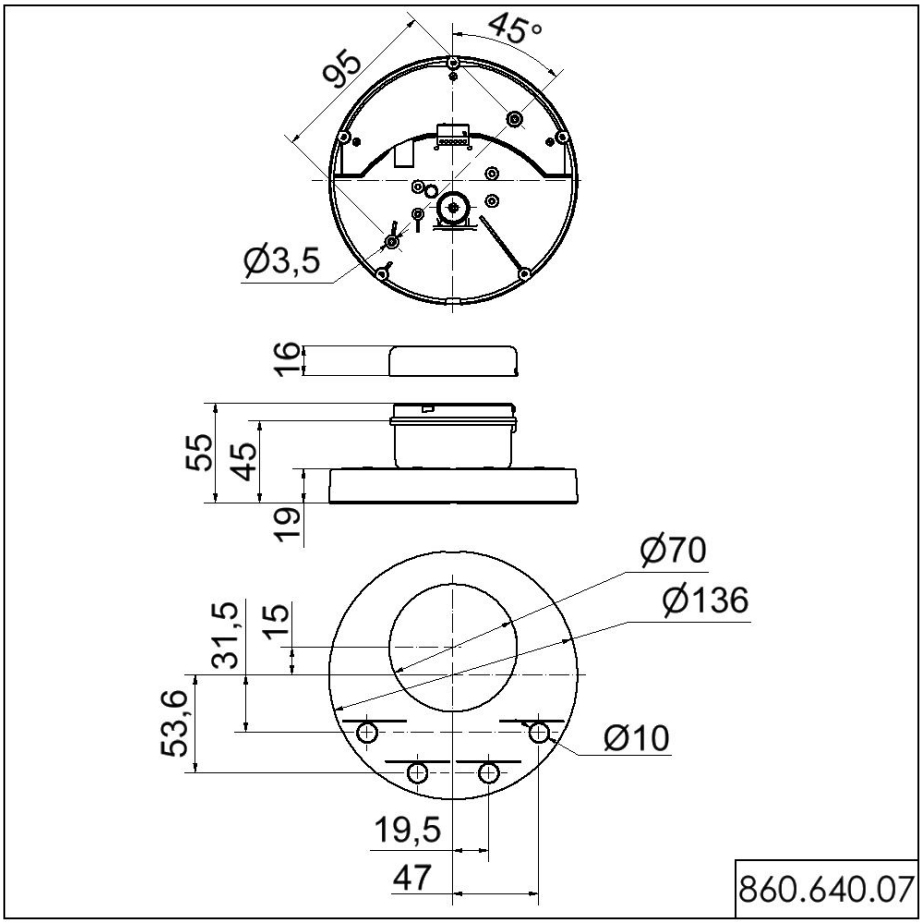

! Para obtener información adicional sobre la instalación y el montaje, consulte la guía del usuario adecuada en www.werma.com. Esta copia impresa es solo para información y está sujeta a modificaciones.