KombiSIGN 71 / Audible Devices 645

Elemento de voz 24VDC BK

Nº de artículo:	**645.860.55**
Serie:	**KombiSIGN 71**

DATOS MECÁNICOS	
Altura	118 mm
Diámetro	125 mm
Materiales	PC PC/ABS
Color de la carcasa	Negro
Clase de protección	IP65
Temperatura ambiental mínima	-20°C
Temperatura ambiental máxima	+50°C
Peso con embalaje	768 g
Peso del producto	672 g

DATOS ELÉCTRICOS	
Tensión de servicio	24V
Tensión de funcionamiento tip	DC
Tolerancia de tensión	+/- 10%
Tensión de servicio nominal	24 VDC
Corriente nominal	400 mA
Corriente de entrada nominal	400 mA
Grado de protección	Clase de protección 2
Grado de polución	3

DATOS ÓPTICOS	
Vida útil óptica	mín. 5000 h

DATOS ACUSTICOS	
Vol. (máx.) 1 m distancia	102,0 dB (A)
Volumen ajustable	Potenciómetro
Rango de corrección del volum	15 - 100%

DATOS DE APROBACIÓN	
Conforme a CE	Sí
Conforme a directriz RoHS	Sí
WEEE	Sí
Conforme a directriz ATEX	No
Conforme a CCC	No
Conforme a FCC	No
Conforme a IC	No
Certificado EAC presente	Sí
Conforme a UKCA (Importador)	Sí (WERMA (UK) Ltd.)
Conforme a CMIM	No

! Para obtener información adicional sobre la instalación y el montaje, consulte la guía del usuario adecuada en www.werma.com. Esta copia impresa es solo para información y está sujeta a modificaciones.

KombiSIGN 71 / Audible Devices 645

Elemento de voz 24VDC BK

Conforme a AS-I	No
Aprobación de la OACI	No
Conforme a DNV	No
Conforme a directriz RoHS CN	No
Conforme con VdS	No

DIBUJO

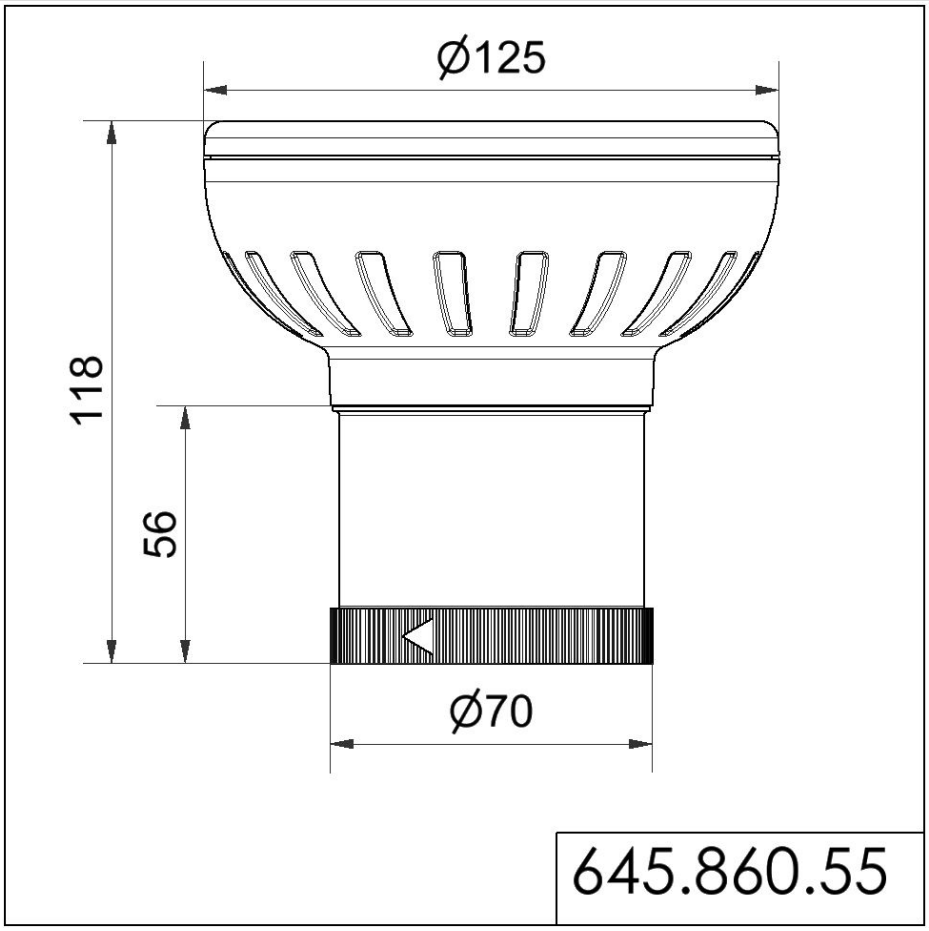

! Para obtener información adicional sobre la instalación y el montaje, consulte la guía del usuario adecuada en www.werma.com. Esta copia impresa es solo para información y está sujeta a modificaciones.