LED Light / LED Traffic Light 890 / Accesorios

Sirena de voz WM 24VDC GY

Nº de artículo:	190.020.55

DATOS MECÁNICOS	
Anchura	127 mm
Altura	169 mm
Diámetro	150 mm
Materiales	PC/ABS
Color de la carcasa	Gris
Clase de protección	IP65
Conexión	Terminal de tornillo de fijaci
Sec. transversal máx. d trenz	1,50 mm² / 16 AWG
Introducción del cable	Pinza de goma Unión roscada de cables
Introducción del cable(mínim	d = 6 mm
Introducción del cable(máxim	d = 12 mm
Brida antitracción	Presente (conforme a VDE)
Tipo de sujeción	Montaje mural
Temperatura ambiental mínima	-20°C
Temperatura ambiental máxima	+55°C
Peso con embalaje	979 g
Peso del producto	909 g

DATOS ELÉCTRICOS	
Tensión de servicio	24V
Tensión de funcionamiento tip	DC
Tolerancia de tensión	+/- 10%
Tensión de servicio nominal	24 VDC
Corriente nominal	1500 mA
Corriente de entrada nominal	6 A
Grado de protección	Clase de protección 2
Grado de polución	3

DATOS ÓPTICOS	
Vida útil óptica	mín. 5000 h

DATOS ACUSTICOS	
Vol. (máx.) 1 m distancia	110,0 dB (A)
Vida útil acústica	mín. 5000 h

DATOS DE APROBACIÓN	
Conforme a CE	Sí
Conforme a directriz RoHS	Sí
WEEE	Sí

! Para obtener información adicional sobre la instalación y el montaje, consulte la guía del usuario adecuada en www.werma.com. Esta copia impresa es solo para información y está sujeta a modificaciones.

LED Light / LED Traffic Light 890 / Accesorios

Sirena de voz WM 24VDC GY

Conforme a directriz ATEX	No
Conforme a CCC	No
Conforme a UL	No
Conforme a FCC	No
Conforme a IC	No
Certificado EAC presente	Sí
Conforme a UKCA (Importador)	Sí (WERMA (UK) Ltd.)
Conforme a CMIM	No
Conforme a AS-I	No
Aprobación de la OACI	No
Conforme a DNV	No
Conforme a directriz RoHS CN	No
Conforme con VdS	No

DIBUJO

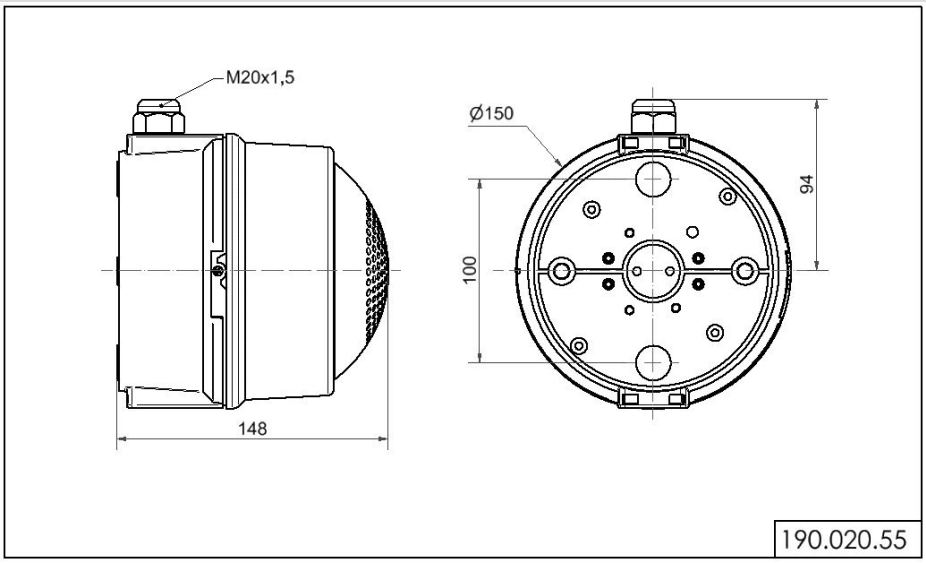

! Para obtener información adicional sobre la instalación y el montaje, consulte la guía del usuario adecuada en www.werma.com. Esta copia impresa es solo para información y está sujeta a modificaciones.