KombiSIGN 40 / Accessori

# Supporto entrata di cavo nascosta WM BK

| Codice articolo: | 960.630.01 |
|---|---|

| DATI MECCANICI | |
|---|---|
| Lunghezza | 65 mm |
| Larghezza | 55 mm |
| Altezza | 30 mm |
| Materiali | PC/ABS |
| Colore cassa | Nero |
| Catgoria di protezione | IP66<br>IP69K |
| Peso con imballaggio | 28 g |
| Peso del prodotto | 28 g |

| DATI DI APPROVAZIONE | |
|---|---|
| Conforme a CE | No |
| Conforme alla direttiva RoHS | Conforme limitazione sostanze |
| WEEE | No |
| Conforme alla direttiva ATEX | No |
| Conforme a CCC | No |
| Conforme a UL | No |
| Conforme a FCC | No |
| Conforme a IC | No |
| Certificato EAC disponibile | No |
| Conforme a UKCA (Importatore) | No |
| Conforme ad AS-I | No |
| Approvazione ICAO | No |
| Conforme a DNV | No |
| Conforme alla norma comunitari | No |

! Per ulteriori informazioni sull'installazione e il montaggio, fare riferimento alla guida utente appropriata su www.werma.com. Questa copia stampata è a solo scopo informativo ed è soggetta a modifiche.

KombiSIGN 40 / Accessori

# Supporto entrata di cavo nascosta WM BK

**DISEGNO**

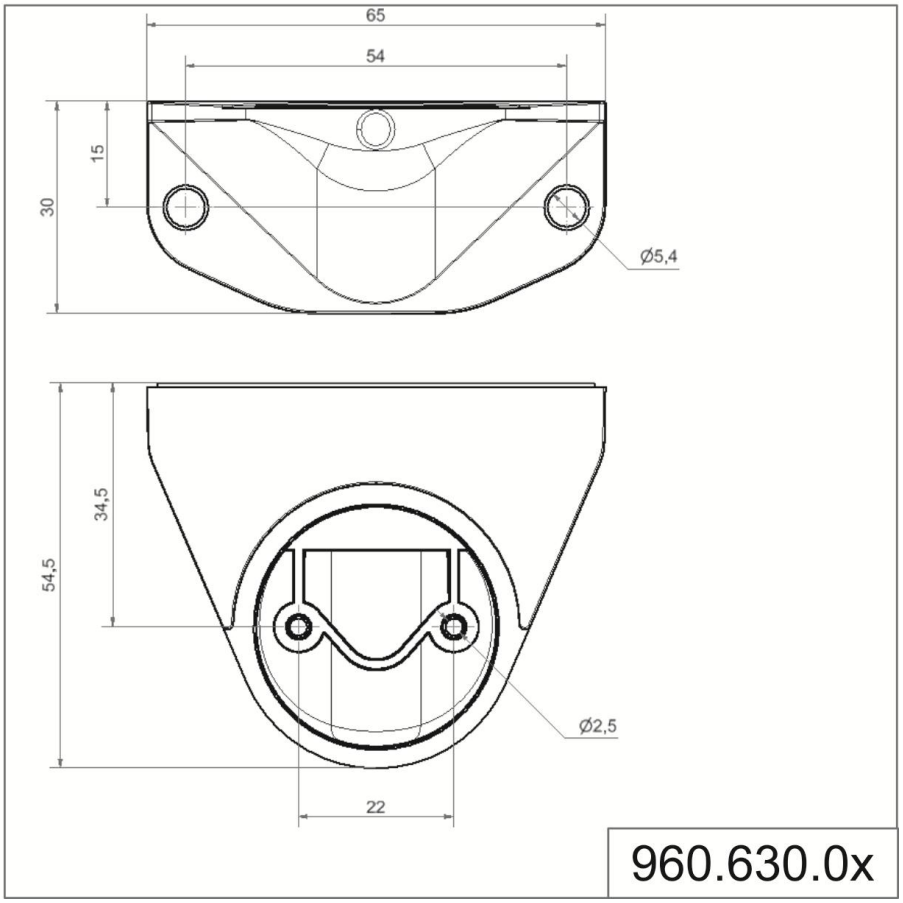


! Per ulteriori informazioni sull'installazione e il montaggio, fare riferimento alla guida utente appropriata su www.werma.com.
Questa copia stampata è a solo scopo informativo ed è soggetta a modifiche.