Sistemi per l'ottimizzazione dei processi / Accessori

Base per tubo D25mm, plastica GY

Codice articolo:	**960.000.50**

DATI MECCANICI	
Altezza	37 mm
Diametro	70 mm
Materiali	PA-GF
Colore cassa	Grigio
Peso con imballaggio	43 g
Peso del prodotto	43 g

DATI DI APPROVAZIONE	
Conforme a CE	No
Conforme alla direttiva RoHS	Conforme limitazione sostanze
WEEE	No
Conforme alla direttiva ATEX	No
Conforme a CCC	No
Conforme a UL	No
Conforme a FCC	No
Conforme a IC	No
Certificato EAC disponibile	No
Conforme ad AS-I	No
Approvazione ICAO	No
Conforme a DNV	No
Conforme alla norma comunitari	No

! Per ulteriori informazioni sull'installazione e il montaggio, fare riferimento alla guida utente appropriata su www.werma.com. Questa copia stampata è a solo scopo informativo ed è soggetta a modifiche.

Sistemi per l'ottimizzazione dei processi / Accessori

Base per tubo D25mm, plastica GY

DISEGNO

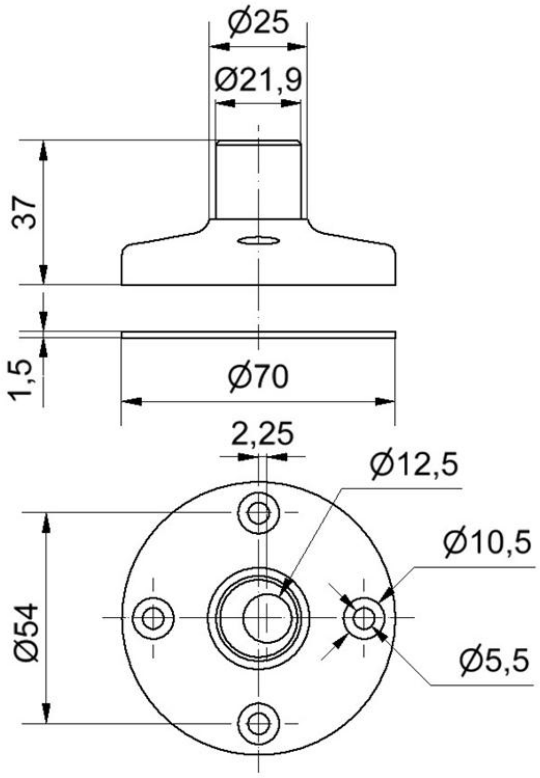

! Per ulteriori informazioni sull'installazione e il montaggio, fare riferimento alla guida utente appropriata su www.werma.com. Questa copia stampata è a solo scopo informativo ed è soggetta a modifiche.