Mini / Flash/Buzzer 423

Ronzatore intermittente WM cont/impulsi

Codice articolo:	423.310.75

DATI MECCANICI	
Altezza	121 mm
Diametro	83 mm
Materiali	PC
Colore calotta	Giallo
Colore cassa	Grigio
Catgoria di protezione	IP65
Collegamento	Morsetto a vite
Sezione del cavetto max.	1,50 mm² / 16AWG
Punto di inserimento dei cavi	Passacavo a membrana
Cablaggio minimo	d = 1 mm
Cablaggio massimo	d = 9 mm
Scarico trazione	Dispositivo antiestrazione
Tipo di fissaggio	Montaggio a parete
Temperatura operativa minima	-20°C
Temperatura operativa massima	+50°C
Peso con imballaggio	173 g
Peso del prodotto	140 g

DATI ELETTRICI	
Tensione d'esercizio	24V
Tipo di tensione d'esercizio	AC/DC
Frequenza di tensione d'eser	50Hz
Tolleranza di tensione	+/- 10%
Tensione nominale di esercizio	24 VDC
Corrente nominale di esercizio	120 mA
Corrente di spunto nominale	120 mA
Classe di protezione	Classe di protezione 2
Grado di inquinamento	3

DATI OTTICI	
Sorgente luminosa	Xeno
Colore della luce	Giallo
Immagine ottica del segnale	Lampo
Frequenza lampeggiatore	1 Hz
Potenza lampeggiatore	1 J
Durata ottica	min. 4 milioni di lampi

DATI ACUSIBILI	
Vol. (max) 1m di distanza	92,0 dB (A)

! Per ulteriori informazioni sull'installazione e il montaggio, fare riferimento alla guida utente appropriata su www.werma.com. Questa copia stampata è a solo scopo informativo ed è soggetta a modifiche.

Mini / Flash/Buzzer 423

Ronzatore intermittente WM cont/impulsi

Immagine del segnale acustico	Suono continuo Suono pulsato
Frequenza acustica	2300 Hz
Durata di vita acustica	min. 5.000 h

DATI DI APPROVAZIONE	
Conforme a CE	Sì
Conforme alla direttiva RoHS	Sì
WEEE	Sì
Conforme alla direttiva ATEX	No
Conforme a CCC	No
Conforme a UL	No
Conforme a FCC	No
Conforme a IC	No
Certificato EAC disponibile	Sì
Conforme a UKCA (Importatore)	Sì (WERMA (UK) Ltd.)
Conforme ad AS-I	No
Approvazione ICAO	No
Conforme a DNV	No
Conforme alla norma comunitari	No
Conforme con VdS	No

! Per ulteriori informazioni sull'installazione e il montaggio, fare riferimento alla guida utente appropriata su www.werma.com. Questa copia stampata è a solo scopo informativo ed è soggetta a modifiche.

Mini / Flash/Buzzer 423

Ronzatore intermittente WM cont/impulsi

DISEGNO

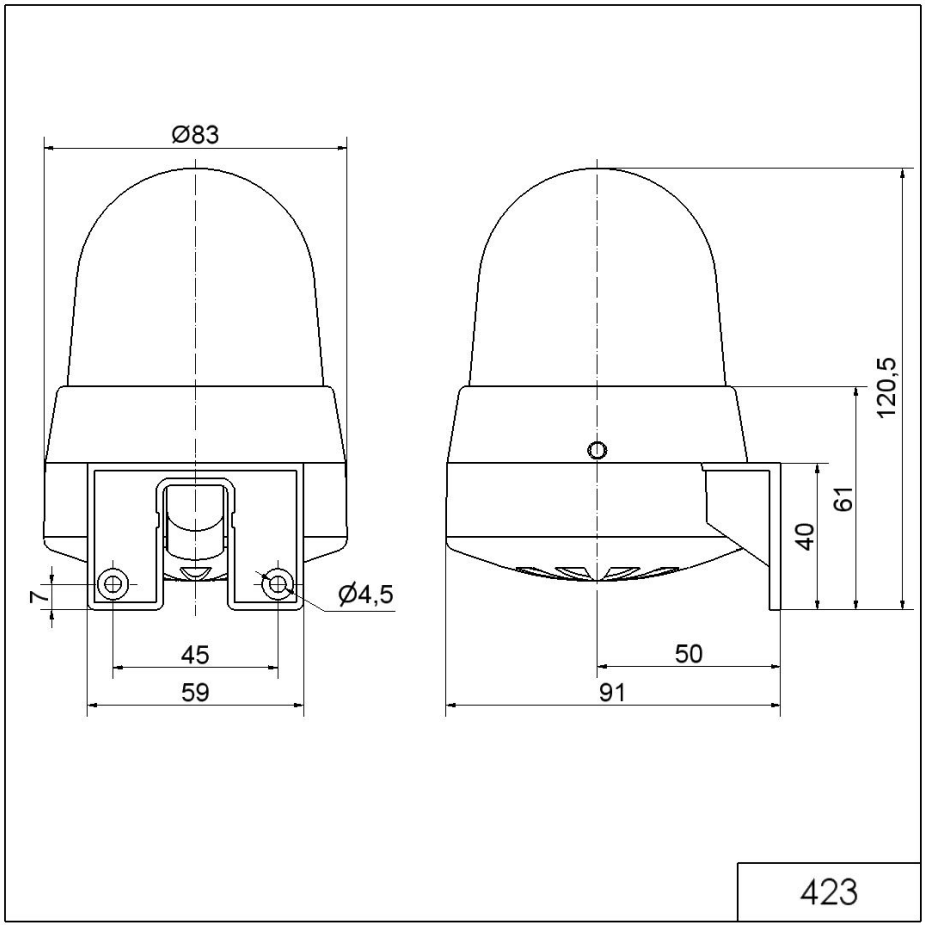

! Per ulteriori informazioni sull'installazione e il montaggio, fare riferimento alla guida utente appropriata su www.werma.com.
Questa copia stampata è a solo scopo informativo ed è soggetta a modifiche.