Mini / LED/Horn Combination 424

Zumbador electrónico LED WM continuo 24V

Nº de artículo:	424.120.75

DATOS MECÁNICOS	
Altura	235 mm
Diámetro	83 mm
Materiales	PC
Color de las calotas	Rojo
Color de la carcasa	Gris
Clase de protección	IP65
Conexión	Terminal de tornillo de fijaci
Sec. transversal máx. d trenz	1,50 mm² / 16 AWG
Introducción del cable	Ollao de membrana
Introducción del cable(mínim	d = 1 mm
Introducción del cable(máxim	d = 9 mm
Brida antitracción	Protección extraíble
Tipo de sujeción	Montaje mural
Temperatura ambiental mínima	-20°C
Temperatura ambiental máxima	+50°C
Peso con embalaje	223 g
Peso del producto	166 g

DATOS ELÉCTRICOS	
Tensión de servicio	24V
Tensión de funcionamiento tip	AC/DC
Tensión de funcionamiento fre	50Hz
Tolerancia de tensión	+/- 10%
Tensión de servicio nominal	24 VDC
Corriente nominal	80 mA
Corriente de entrada nominal	2.000 mA
Grado de protección	Clase de protección 2
Grado de polución	3

DATOS ÓPTICOS	
Fuente de luz	LED
Color de la luz	Rojo
Imagen de señal óptica	Permanente
Vida útil óptica	máx. 50000 h

DATOS ACUSTICOS	
Vol. (máx.) 1 m distancia	98,0 dB (A)
Imagen de señal acústica	Tono permanente
Frecuencia tonal	110 Hz

! Para obtener información adicional sobre la instalación y el montaje, consulte la guía del usuario adecuada en www.werma.com. Esta copia impresa es solo para información y está sujeta a modificaciones.

Mini / LED/Horn Combination 424

Zumbador electrónico LED WM continuo 24V

Vida útil acústica	mín. 5000 h

DATOS DE APROBACIÓN	
Conforme a CE	Sí
Conforme a directriz RoHS	Sí
WEEE	Sí
Conforme a directriz ATEX	No
Conforme a CCC	No
Conforme a UL	No
Conforme a FCC	No
Conforme a IC	No
Certificado EAC presente	Sí
Conforme a UKCA (Importador)	Sí (WERMA (UK) Ltd.)
Conforme a AS-I	No
Aprobación de la OACI	No
Conforme a DNV	No
Conforme a directriz RoHS CN	No
Conforme con VdS	No

! Para obtener información adicional sobre la instalación y el montaje, consulte la guía del usuario adecuada en www.werma.com. Esta copia impresa es solo para información y está sujeta a modificaciones.

Mini / LED/Horn Combination 424

Zumbador electrónico LED WM continuo 24V

DIBUJO

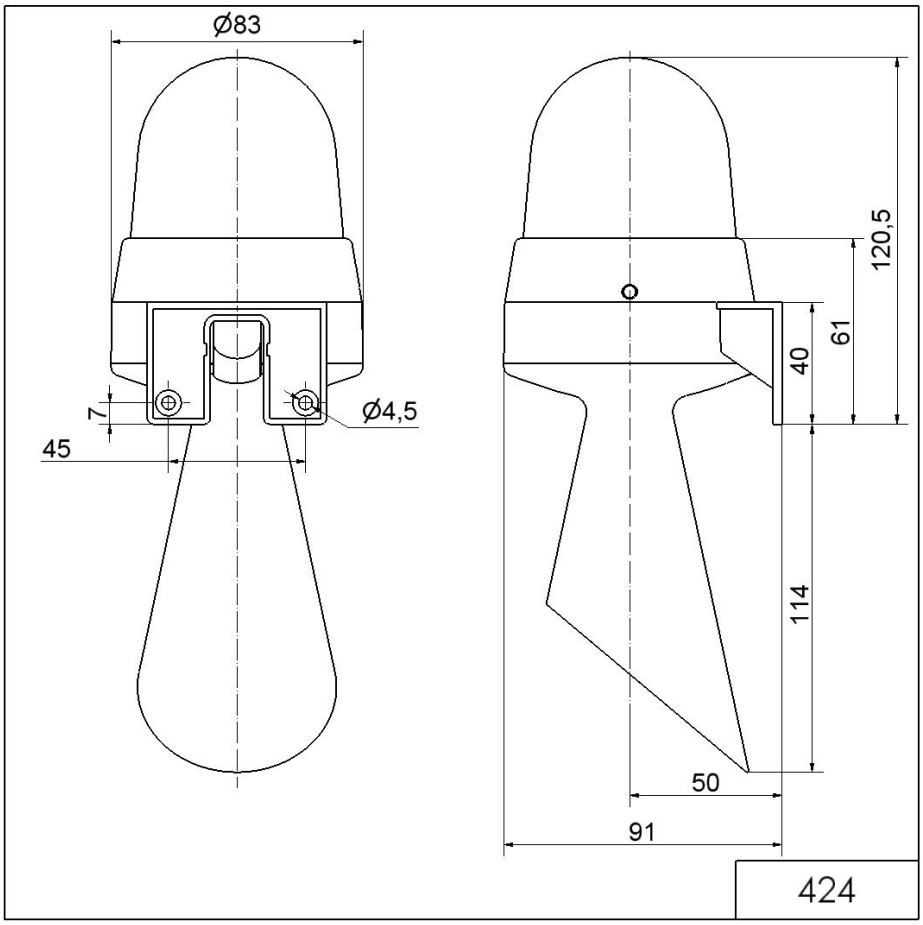

! Para obtener información adicional sobre la instalación y el montaje, consulte la guía del usuario adecuada en www.werma.com. Esta copia impresa es solo para información y está sujeta a modificaciones.