Midi Segnalatori acustici e sirene / Signal Horn 570

Tromba WM impulsi 230VAC GY

Codice articolo:	**570.100.68**

DATI MECCANICI	
Lunghezza	152 mm
Altezza	360 mm
Diametro	148 mm
Materiali	PC/ABS
Colore cassa	Grigio
Catgoria di protezione	IP55
Collegamento	Morsetto a vite
Sezione del cavetto max.	2,50 mm² / 14AWG
Punto di inserimento dei cavi	Foro passante
Cablaggio massimo	d = 10 mm
Tipo di fissaggio	Montaggio a parete
Temperatura operativa minima	-20°C
Temperatura operativa massima	+60°C
Peso con imballaggio	1087 g
Peso del prodotto	957 g

DATI ELETTRICI	
Tensione d'esercizio	230V
Tipo di tensione d'esercizio	AC
Frequenza di tensione d'eser	50Hz
Tolleranza di tensione	+/- 10%
Tensione nominale di esercizio	230 VAC
Corrente nominale di esercizio	70 mA
Corrente di spunto nominale	<500mA
Classe di protezione	Classe di protezione 2
Grado di inquinamento	3
Categoria di sovratensione	II
Tensione di isolamento	Ui = 250V; Uimp = 2.500V

DATI ACUSIBILI	
Vol. (max) 1m di distanza	108,0 dB (A)
Immagine del segnale acustico	Suono pulsato
Durata di vita acustica	min. 250 h

DATI DI APPROVAZIONE	
Conforme a CE	Sì
Conforme alla direttiva RoHS	Sì
WEEE	Sì
Conforme alla direttiva ATEX	No

! Per ulteriori informazioni sull'installazione e il montaggio, fare riferimento alla guida utente appropriata su www.werma.com. Questa copia stampata è a solo scopo informativo ed è soggetta a modifiche.

Midi Segnalatori acustici e sirene / Signal Horn 570

Tromba WM impulsi 230VAC GY

Conforme a CCC	No
Conforme a UL	No
Conforme a FCC	No
Conforme a IC	No
Certificato EAC disponibile	Sì
Conforme a UKCA (Importatore)	Sì (WERMA (UK) Ltd.)
Conforme ad AS-I	No
Approvazione ICAO	No
Conforme a DNV	No
Conforme alla norma comunitari	No
Conforme con VdS	No

DISEGNO

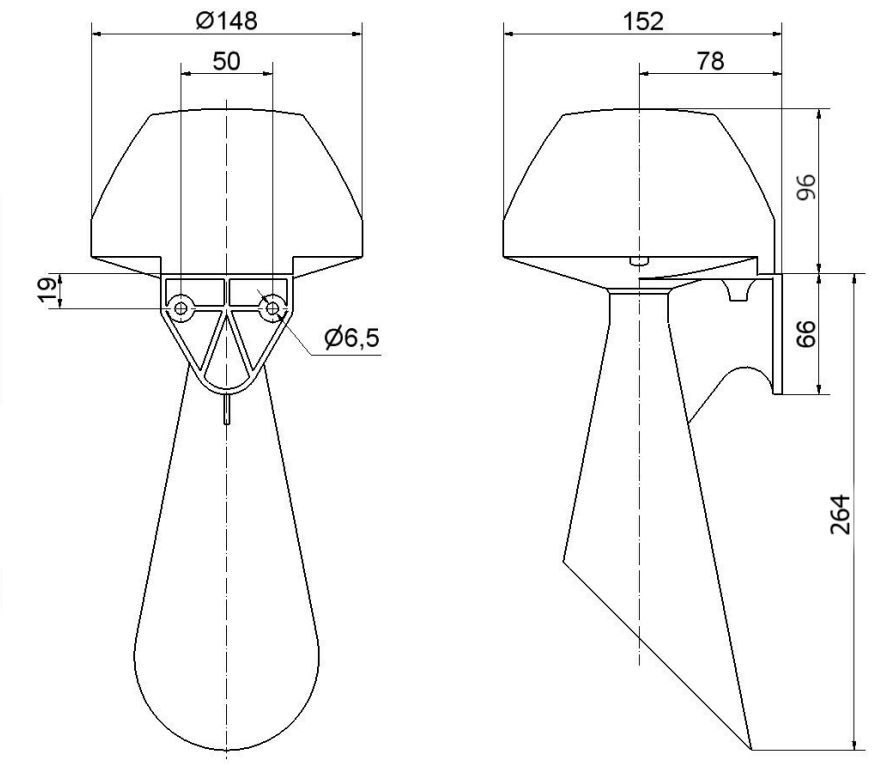

! Per ulteriori informazioni sull'installazione e il montaggio, fare riferimento alla guida utente appropriata su www.werma.com. Questa copia stampata è a solo scopo informativo ed è soggetta a modifiche.