KombiSIGN 71 / Terminal Element

USB-Elemento terminale RM 5VDC BK

Codice articolo:	**640.840.00**
Serie:	**KombiSIGN 71**

DATI MECCANICI	
Lunghezza	70 mm
Larghezza	70 mm
Altezza	41 mm
Diametro	70 mm
Materiali	PA-GF
Colore cassa	Nero
Catgoria di protezione	IP65
Collegamento	USB
Punto di inserimento dei cavi	Foro passante
Cablaggio massimo	d = 14 mm
Tipo di fissaggio	Montaggio su prolunga
Temperatura operativa minima	-20°C
Temperatura operativa massima	+50°C
Peso con imballaggio	190 g
Peso del prodotto	139 g

DATI ELETTRICI	
Tensione d'esercizio	5V (USB)
Tipo di tensione d'esercizio	DC
Tolleranza di tensione	+/- 0%
Tensione nominale di esercizio	5 VDC
Corrente nominale di esercizio	500 mA
Classe di protezione	Classe di protezione 2
Grado di inquinamento	3
Requisiti dell'USP esterno	SELV/PELV
Capacità di corrente	90mA
connettività	USB

DATI OTTICI	
Durata ottica	max. 50.000 h

DATI DI APPROVAZIONE	
Conforme a CE	Sì
Conforme alla direttiva RoHS	Sì
WEEE	Sì
Conforme alla direttiva ATEX	No
Conforme a CCC	No
Conforme a UL	No
Conforme a FCC	No

! Per ulteriori informazioni sull'installazione e il montaggio, fare riferimento alla guida utente appropriata su www.werma.com. Questa copia stampata è a solo scopo informativo ed è soggetta a modifiche.

KombiSIGN 71 / Terminal Element

USB-Elemento terminale RM 5VDC BK

Conforme a IC	No
Certificato EAC disponibile	Sì
Conforme a UKCA (Importatore)	Sì (WERMA (UK) Ltd.)
Conforme a CMIM	No
Conforme ad AS-I	No
Approvazione ICAO	No
Conforme a DNV	No
Conforme alla norma comunitari	No
Conforme con VdS	No

DISEGNO

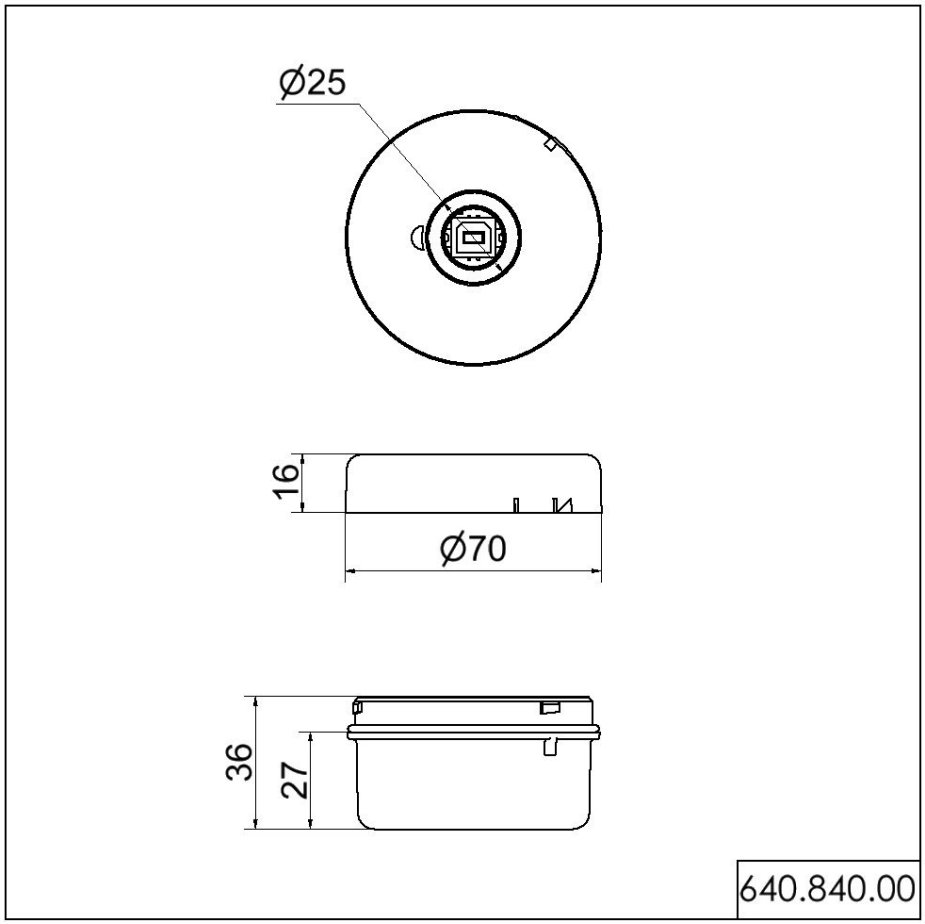

! Per ulteriori informazioni sull'installazione e il montaggio, fare riferimento alla guida utente appropriata su www.werma.com. Questa copia stampata è a solo scopo informativo ed è soggetta a modifiche.