KombiSIGN 71 / Akustikelemente 645

Summerelement Dauer/Puls 24VAC/DC BK

Art.Nr.:	**645.800.75**
Serie:	**KombiSIGN 71**

MECHANISCHE DATEN	
Höhe	72 mm
Durchmesser	70 mm
Materialien	PC
Gehäusefarbe	Schwarz
Schutzart	IP65
Betriebstemperatur minimal	-20°C
Betriebstemperatur maximal	+50°C
Gewicht mit Verpackung	87 g
Produktgewicht	73 g

ELEKTRISCHE DATEN	
Betriebsspannung	24V
Betriebsspannungsart	AC/DC
Betriebsspannungsfrequenz	50Hz
Betriebsspannungstoleranz	+/- 10%
Bemessungsbetriebsspannung	24 VDC
Bemessungsbetriebsstrom	11 mA
Bemessungseinschaltstrom	100 mA
Schutzklasse	Schutzklasse 2
Verschmutzungsgrad	3

AKUSTISCHE DATEN	
Lautstärke (max) in 1m Entf.	85,0 dB (A)
Akustisches Signalbild	Dauerton Pulston
Tonfrequenz	3500 Hz
Lebensdauer akustisch	min. 5.000 h

ZULASSUNGSDATEN	
Konform mit CE	Ja
Konform mit RoHS-Richtlinie	Ja
WEEE	Ja
Konform mit ATEX-Richtlinie	Nein
Konform mit CCC	Nein
Konform mit UL	cULus
UL Type Rating	Type 12
Konform mit FCC	Nein
Konform mit IC	Nein
EAC Zertifikat vorhanden	Ja

! Zusätzliche Informationen zur Installation und Montage finden Sie in der entsprechenden Bedienungsanleitung unter www.werma.com. Ausdruck ist nur zur Information und wird bei Änderung nicht berücksichtigt.

KombiSIGN 71 / Akustikelemente 645

Summerelement Dauer/Puls 24VAC/DC BK

Konform mit UKCA (Importeur)	Ja (WERMA (UK) Ltd.)
Konform mit CMIM	Nein
Konform mit AS-I	Nein
ICAO Zulassung	Nein
Konform mit DNV	Nein
Konform mit RoHS CN	Nein
Konform mit VdS	Nein

MASSZEICHNUNG

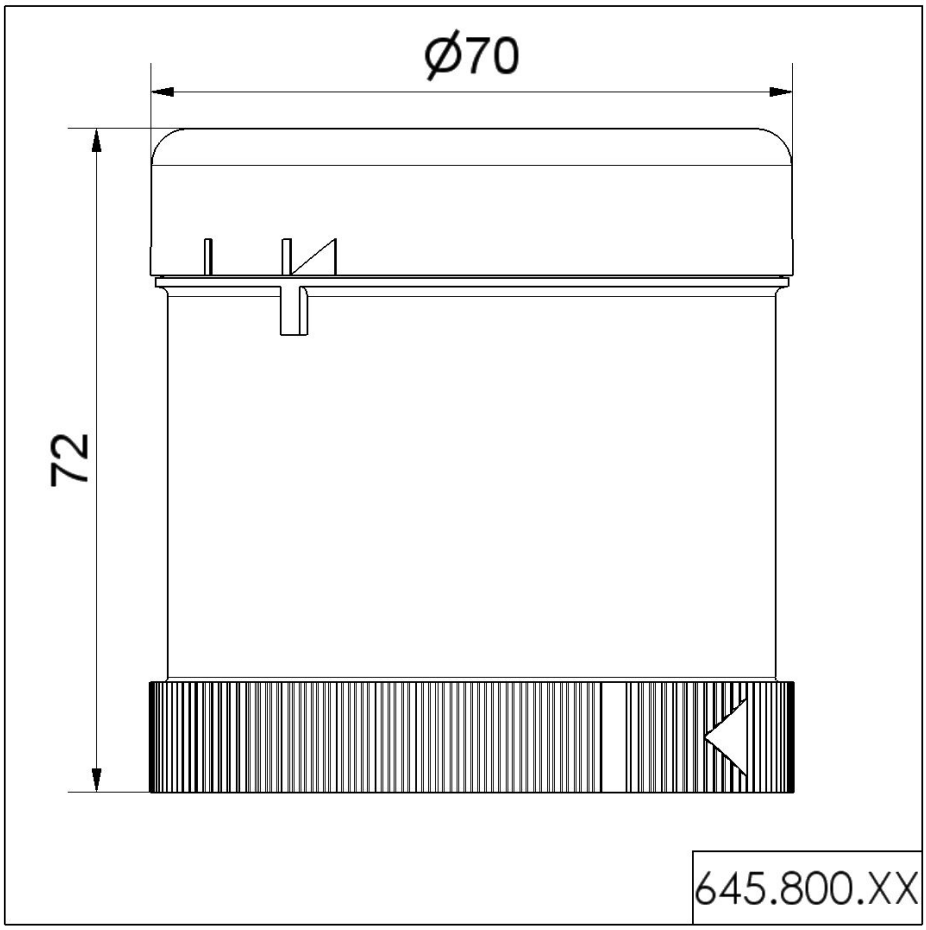

! Zusätzliche Informationen zur Installation und Montage finden Sie in der entsprechenden Bedienungsanleitung unter www.werma.com. Ausdruck ist nur zur Information und wird bei Änderung nicht berücksichtigt.