Signalsäulen / Fertig konfigurierte Signalsäulen

# eSIGN 9 Segmente mit Sirene BK

| | |
|---|---|
| **Art.Nr.:** | **657.100.55** |
| **Serie:** | **eSIGN** |

| **MECHANISCHE DATEN** | |
|---|---|
| Höhe | 271 mm |
| Durchmesser | 72 mm |
| Materialien | PC |
| Kalottenfarbe | Milchig |
| Gehäusefarbe | Schwarz |
| Schutzart | IP66<br>IP69k |
| Anschluss | M12 Stecker 8pol |
| Befestigungsart | Bodenmontage<br>Rohrmontage |
| Betriebstemperatur minimal | -30°C |
| Betriebstemperatur maximal | +60°C |
| Gewicht mit Verpackung | 614 g |
| Produktgewicht | 569 g |
| IK-Code (IEC 62262) | IK08 |

| **ELEKTRISCHE DATEN** | |
|---|---|
| Betriebsspannung | 24V |
| Betriebsspannungsart | DC |
| Betriebsspannungstoleranz | +/- 10% |
| Bemessungsbetriebsspannung | 24 VDC |
| Bemessungsbetriebsstrom | 405 mA |
| Bemessungseinschaltstrom | 800 mA |
| Schutzklasse | Schutzklasse 3 |
| Verschmutzungsgrad | 3 |
| Überspannungskategorie | I |
| Isolationsspannung | Ui = 50V / Uimp = 330V |
| Anforderung an externe PSU | SELV/PELV |
| Konnektivität | Digitaler Eingang<br>USB |

| **OPTISCHE DATEN** | |
|---|---|
| Lichtquelle | LED |
| Leuchtfarbe | MC >1.000.000 Farben |
| Optisches Signalbild | Blink<br>Blitz<br>Dauer<br>Doppelblitz<br>Dreifachblitz<br>Rundum |

! Zusätzliche Informationen zur Installation und Montage finden Sie in der entsprechenden Bedienungsanleitung unter www.werma.com. Ausdruck ist nur zur Information und wird bei Änderung nicht berücksichtigt.

Signalsäulen / Fertig konfigurierte Signalsäulen

# eSIGN 9 Segmente mit Sirene BK

| | |
|---|---|
| Blinkfrequenz | Konfigurierbar |
| Lebensdauer optisch | max. 50.000 h |

| **AKUSTISCHE DATEN** | |
|---|---|
| Lautstärke (max) in 1m Entf. | 105 dB |
| Akustisches Signalbild | Mehrton |
| Anzahl Töne | 10 Töne |
| Lebensdauer akustisch | min. 5.000 h |

| **ZULASSUNGSDATEN** | |
|---|---|
| Konform mit CE | Ja |
| Konform mit RoHS-Richtlinie | Ja |
| WEEE | Ja |
| Konform mit ATEX-Richtlinie | Nein |
| Konform mit CCC-Ex | Nein |
| Konform mit CCC | Nein |
| Konform mit UL | cULus |
| UL Type Rating | Type 4/4X/12/13 |
| Konform mit FCC | Nein |
| Konform mit IC | Nein |
| EAC Zertifikat vorhanden | Nein |
| Konform mit UKCA (Importeur) | Ja (WERMA (UK) Ltd.) |
| Konform mit CMIM | Nein |
| Konform mit AS-I | Nein |
| Konform mit DNV | Nein |
| Konform mit RoHS CN | Nein |
| Konform mit VdS | Nein |
| MTTF-Wert [Jahre] | 39 |

! Zusätzliche Informationen zur Installation und Montage finden Sie in der entsprechenden Bedienungsanleitung unter www.werma.com. Ausdruck ist nur zur Information und wird bei Änderung nicht berücksichtigt.

Signalsäulen / Fertig konfigurierte Signalsäulen

# eSIGN 9 Segmente mit Sirene BK

## MASSZEICHNUNG

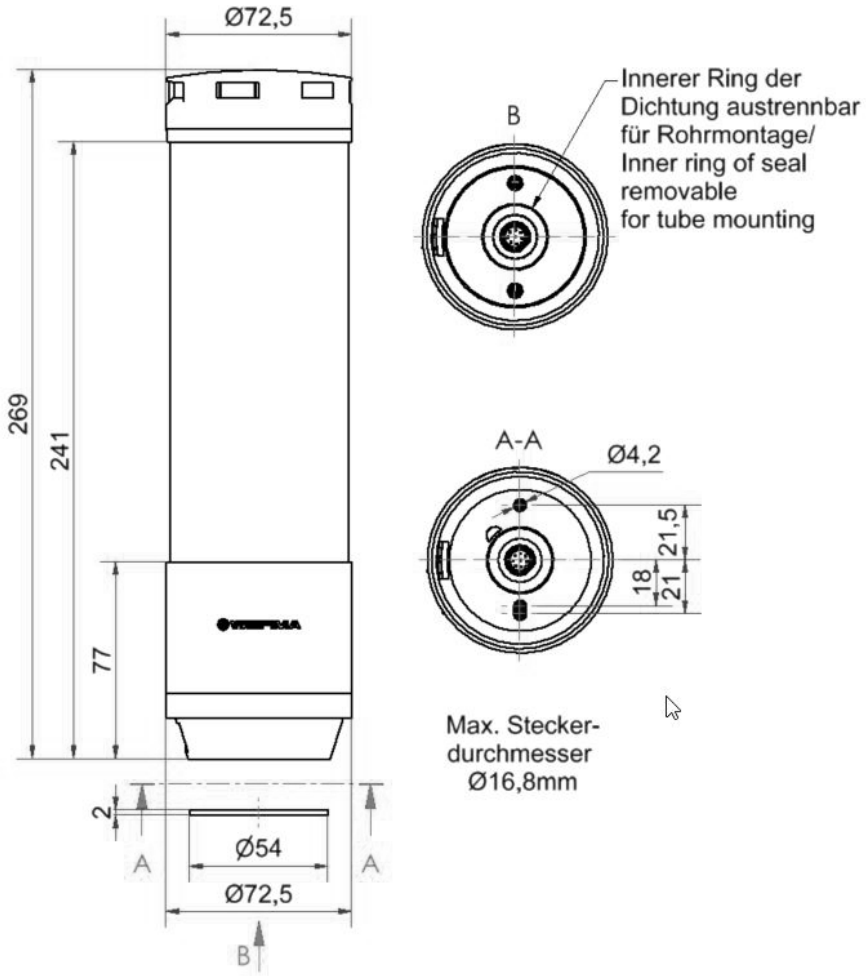


! Zusätzliche Informationen zur Installation und Montage finden Sie in der entsprechenden Bedienungsanleitung unter www.werma.com. Ausdruck ist nur zur Information und wird bei Änderung nicht berücksichtigt.