Überwachte/ überwachbare Leuchten / Überwachbare LED-Signalleuchte 806

LED-Leuchte überwachbar BWM 24VDC CL

Art.Nr.:	806.450.55

MECHANISCHE DATEN	
Höhe	97 mm
Durchmesser	75 mm
Materialien	PA-GF PC PC/ABS
Kalottenfarbe	Klar
Gehäusefarbe	Schwarz
Schutzart	IP65
Anschluss	Federzugklemme
Litzenquerschnitt maximal	2,50mm² / 14AWG
Kabeleinführung	Durchgangsloch
Kabeleinführung maximal	d = 14 mm
Befestigungsart	Bodenmontage Wandmontage
Betriebstemperatur minimal	-20°C
Betriebstemperatur maximal	+55°C
Gewicht mit Verpackung	154 g
Produktgewicht	121 g

ELEKTRISCHE DATEN	
Betriebsspannung	24V
Betriebsspannungsart	DC
Betriebsspannungstoleranz	+/- 10%
Bemessungsbetriebsspannung	24 VDC
Bemessungsbetriebsstrom	60 mA
Bemessungseinschaltstrom	60 mA
Schutzklasse	Schutzklasse 2
Verschmutzungsgrad	3

OPTISCHE DATEN	
Lichtquelle	LED
Leuchtfarbe	Weiß
Optisches Signalbild	Dauer
Lebensdauer optisch	max. 100.000 h

ZULASSUNGSDATEN	
Konform mit CE	Ja
Konform mit RoHS-Richtlinie	Ja
WEEE	Ja
Konform mit ATEX-Richtlinie	Nein

! Zusätzliche Informationen zur Installation und Montage finden Sie in der entsprechenden Bedienungsanleitung unter www.werma.com. Ausdruck ist nur zur Information und wird bei Änderung nicht berücksichtigt.

Überwachte/ überwachbare Leuchten / Überwachbare LED-Signalleuchte 806

LED-Leuchte überwachbar BWM 24VDC CL

Konform mit CCC	Nein
Konform mit UL	cULus
UL Type Rating	Type 12
Konform mit FCC	Nein
Konform mit IC	Nein
EAC Zertifikat vorhanden	Ja
Konform mit UKCA (Importeur)	Ja (WERMA (UK) Ltd.)
Konform mit AS-I	Nein
ICAO Zulassung	Nein
Konform mit DNV	Nein
Konform mit RoHS CN	Nein
Konform mit VdS	Nein

MASSZEICHNUNG

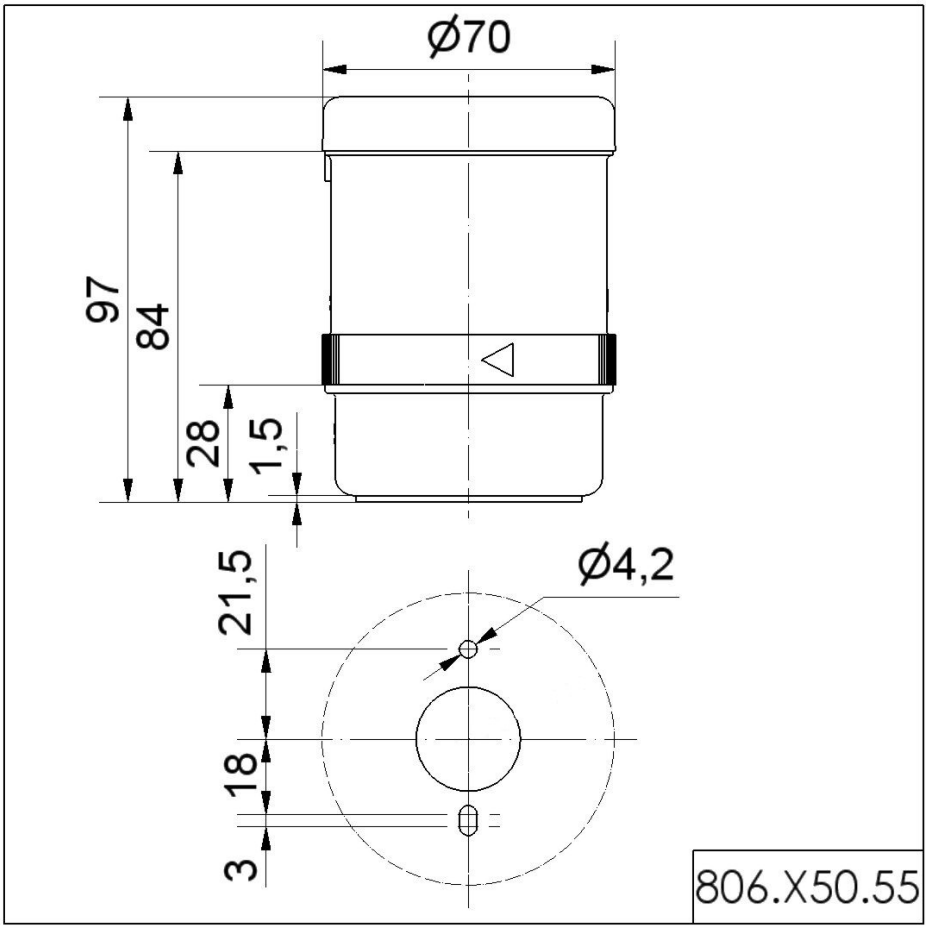

! Zusätzliche Informationen zur Installation und Montage finden Sie in der entsprechenden Bedienungsanleitung unter www.werma.com. Ausdruck ist nur zur Information und wird bei Änderung nicht berücksichtigt.